BOMBAS SUMERGIBLES TRITURADORAS

Manejo de aguas residuales

bombasevans.com

VISTA TRANSVERSAL DE BOMBA SUMERGIBLE TRITURADORA

PROTECTOR TÉRMICO

Sobrecarga
Caída de voltaje
Impulsor atascado
Falta de agua
Encendido automático 60 °C

RODAMIENTOS

Uso Pesado 100,000 horas.
Rodamiento superior para carga radial.
Rodamiento Inferior para cargas radiales y axiales.

ROTOR

AISI 420 una sola pieza.

CONTRABRIDA DE DESCARGA

Tipo ovalada

IMPULSOR EN HIERRO DÚCTIL

Dureza 450 N/mm²

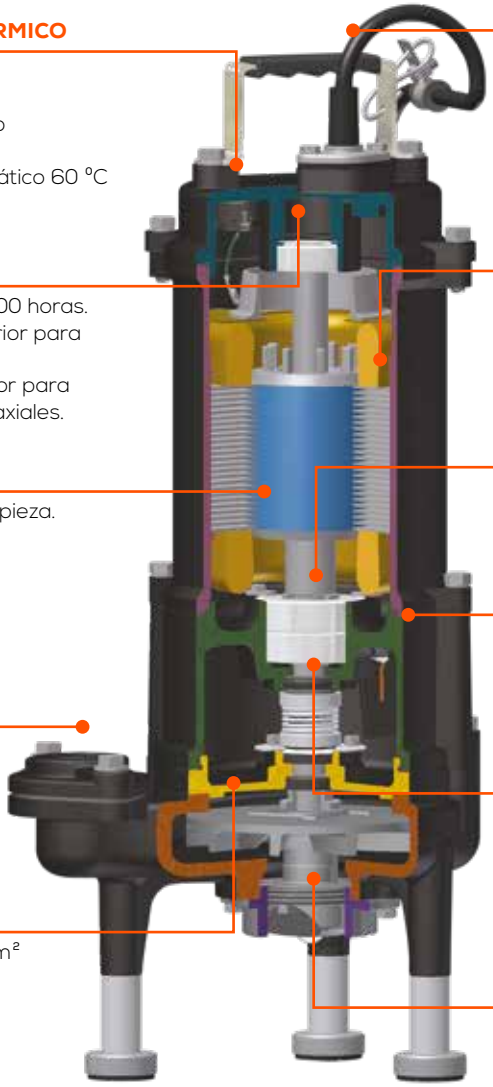

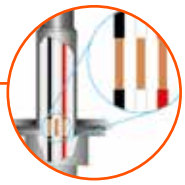

CABLE

Sellado con compuesto epóxico.

ESTATOR

Clase B
modelos ≤5 Hp
Clase F
modelos ≥7.5 Hp

RODAMIENTOS

Doble rodamiento inferior

SENSOR DE HÚMEDAD

En el sello mecánico.
Se vende por separado código
AB-SFS con rosca M12.

SELLO MECÁNICO

Doble sello EagleBurgmann dos caras

ANILLO Y CUCHILLA

AISI-440C

CARACTERÍSTICAS GENERALES	
APLICACIONES	Tritura aguas residuales en plantas de tratamiento, complejos industriales y desarrollos residenciales
TEMPERATURA DE AGUA	0 °C - 40 °C
SUBMERSIBILIDAD	30 metros
IMPULSOR	Cuchilla: AISI-440C y Vórtice: Hierro dúctil 450 N/mm²
SELLO MECÁNICO	Doble sello EagleBurgmann. Carbón/ Cerámica de el lado del motor y Carburo al silicio de el lado de la bomba. Resorte en AISI 316
CUERPO/VOLUTA/SUCCIÓN	Hierro Gris 250 N/mm²
BALEROS	Tipo bola lubricados en aceite de hasta 100,000 horas de uso.
ACEITE	Isovoltine M45. Marca TOTAL
AISLAMIENTO	Clase B en códigos de 1.5 a 5 Hp / Clase F en códigos de 7.5 Hp
MOTOR	Seco | 2 Polos | Uso intermitente.
PROTECTOR	Protección interna por sobre carga con sistema de encendido automático.
ROTOR	AISI 420
RANGO pH DEL AGUA	6 - 8

CLASE 1P

BOMBA SUMERGIBLE TRITURADORA
DESCARGA DE 1.25" | 1.5 Y 2 HP

GD1ME0150G

MOTOR TRIFÁSICO 3~ | MOTOR MONOFÁSICO 1~ | AISI 440C HEAVY DUTY | IMPULSOR HEAVY DUTY HIERRO DÚCTIL | RED DE SERVICIO Y REFACCIONES | 1 año GARANTÍA

- Anillo y cuchilla en acero inoxidable 440C extra resistente, dejando una finura de corte de 6 a 8 mm.
- Impulsor tipo vórtice en hierro dúctil.
- Comúnmente utilizada en plantas de tratamiento.
- Útil para la homogeneización de líquidos.
- Incluye adaptador para manguera.

Compatibles con el sensor de fuga: **AB-SFS**

EL CODO DE DESPLAZAMIENTO **RDSV2** SE VENDE POR SEPARADO E INCLUYE TODO EXCEPTO LOS RIELES.

CÓDIGO	PESO	MEDIDAS LARGO X ANCHO X ALTO
GD1ME150G	35 kg	75 x 35 x 35 cm
GD1ME0150G	35 kg	65 x 35 x 35 cm
GD1ME0150H	35 kg	65 x 35 x 35 cm
GD1ME200G	40 kg	75 x 35 x 25 cm
GD1ME0200G	40 kg	65 x 35 x 25 cm
GD1ME0200H	40 kg	65 x 35 x 25 cm

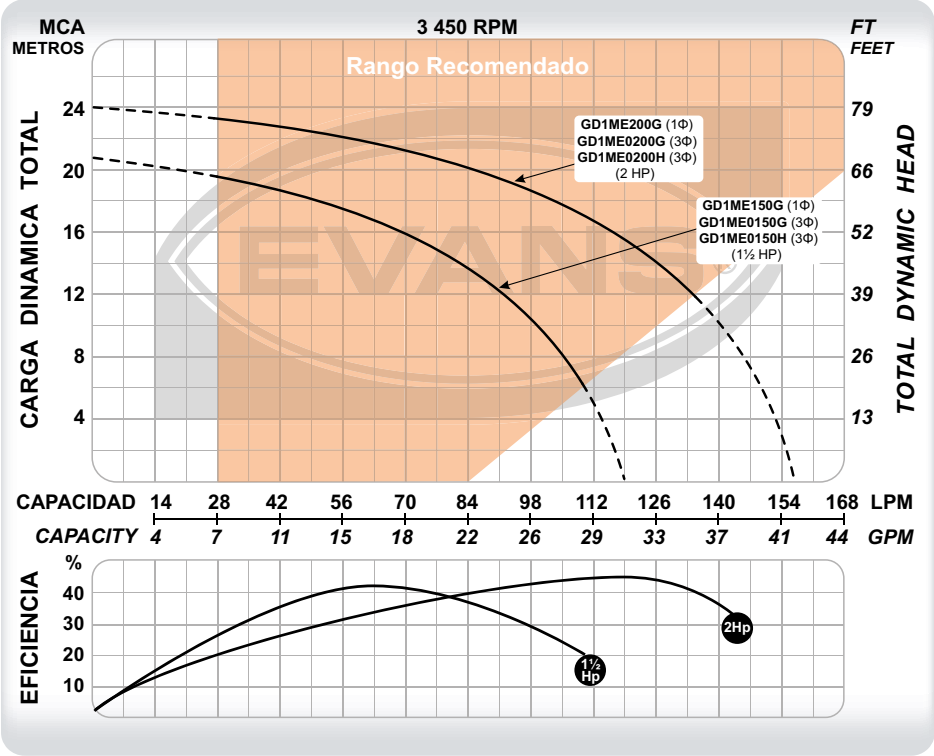

CÓDIGO	Ø DESCARGA	POTENCIA	VOLTAJE	CORRIENTE	POLOS	FLUJO MÁXIMO	PRESIÓN MÁXIMA	PUNTO DE MAYOR EFICIENCIA
GD1ME150G	1 ¼"	1.5 HP	220 V ~ 60Hz 1Φ	9 A	2	120 l/ min	21 m	60 l/ min a 17 m
GD1ME0150G	1 ¼"	1.5 HP	220 V ~ 60Hz 3Φ	5 A	2	120 l/ min	21 m	60 l/ min a 17 m
GD1ME0150H	1 ¼"	1.5 HP	440 V ~ 60Hz 3Φ	3 A	2	120 l/ min	21 m	60 l/ min a 17 m
GD1ME200G	1 ¼"	2 HP	220 V ~ 60Hz 1Φ	13 A	2	155 l/min	24 m	120 l/min a 16 m
GD1ME0200G	1 ¼"	2 HP	220 V ~ 60Hz 3Φ	8 A	2	155 l/min	24 m	120 l/min a 16 m
GD1ME0200H	1 ¼"	2 HP	440 V ~ 60Hz 3Φ	4 A	2	155 l/min	24 m	120 l/min a 16 m

DEBIDO A LAS MEJORAS CONSTANTES, EL PRODUCTO PUEDE VARIAR EN SU APARIENCIA. ESPECIFICACIONES SUJETAS A CAMBIO SIN PREVIO AVISO.

BOMBA SUMERGIBLE TRITURADORA
DESCARGA DE 2" | 3 HP

CLASE 1P

EVANS®

1 año GARANTÍA

RED DE SERVICIO Y REFACCIONES

IMPULSOR HEAVY DUTY HIERRO DÚCTIL

AISI-440C HEAVY DUTY

MOTOR TRIFÁSICO 3~

- Anillo y cuchilla en acero inoxidable 440C extra resistente, dejando una finura de corte de 6 a 8 mm.
- Impulsor tipo vórtice en hierro dúctil.
- Comúnmente utilizada en plantas de tratamiento.
- Útil para la homogeneización de líquidos.
- Incluye adaptador para manguera.

GD2ME0300H

Compatibles con el sensor de fuga: **AB-SFS**

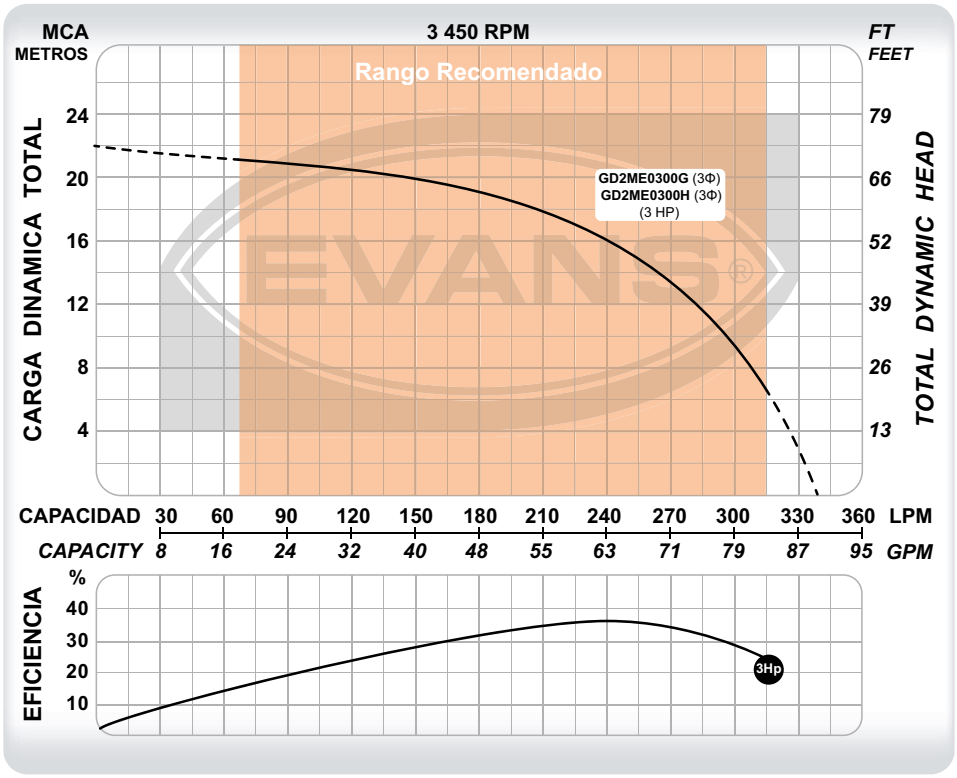

EL CODO DE DESPLAZAMIENTO **RDSV2** SE VENDE POR SEPARADO E INCLUYE TODO EXCEPTO LOS RIELES.

CÓDIGO	PESO	MEDIDAS LARGO X ANCHO X ALTO
GD2ME0300G	60 kg	65 x 40 x 30 cm
GD2ME0300H	60 kg	65 x 40 x 30 cm

CÓDIGO	Ø DESCARGA	POTENCIA	VOLTAJE	CORRIENTE	POLOS	FLUJO MÁXIMO	PRESIÓN MÁXIMA	PUNTO DE MAYOR EFICIENCIA
GD2ME0300G	2"	3 HP	220 V ~ 60Hz 3Φ	11 A	2	340 l/min	22 m	240 l/min a 16 m
GD2ME0300H	2"	3 HP	440 V ~ 60Hz 3Φ	6 A	2	340 l/min	22 m	240 l/min a 16 m

BOMBA SUMERGIBLE TRITURADORA
DESCARGA DE 2" | 5 HP

CLASE 1P

GD2ME0500G

- Anillo y cuchilla en acero inoxidable 440C extra resistente, dejando una finura de corte de 6 a 8 mm.
- Impulsor tipo vórtice en hierro dúctil.
- Comúnmente utilizada en plantas de tratamiento.
- Útil para la homogeneización de líquidos.
- Incluye adaptador para manguera.

Compatibles con el sensor de fuga: **AB-SFS**

EL CODO DE DESPLAZAMIENTO **RDSV2** SE VENDE POR SEPARADO E INCLUYE TODO EXCEPTO LOS RIELES.

CÓDIGO	PESO	MEDIDAS LARGO X ANCHO X ALTO
GD2ME0500G	65 kg	70 x 40 x 30 cm
GD2ME0500H	65 kg	70 x 40 x 30 cm

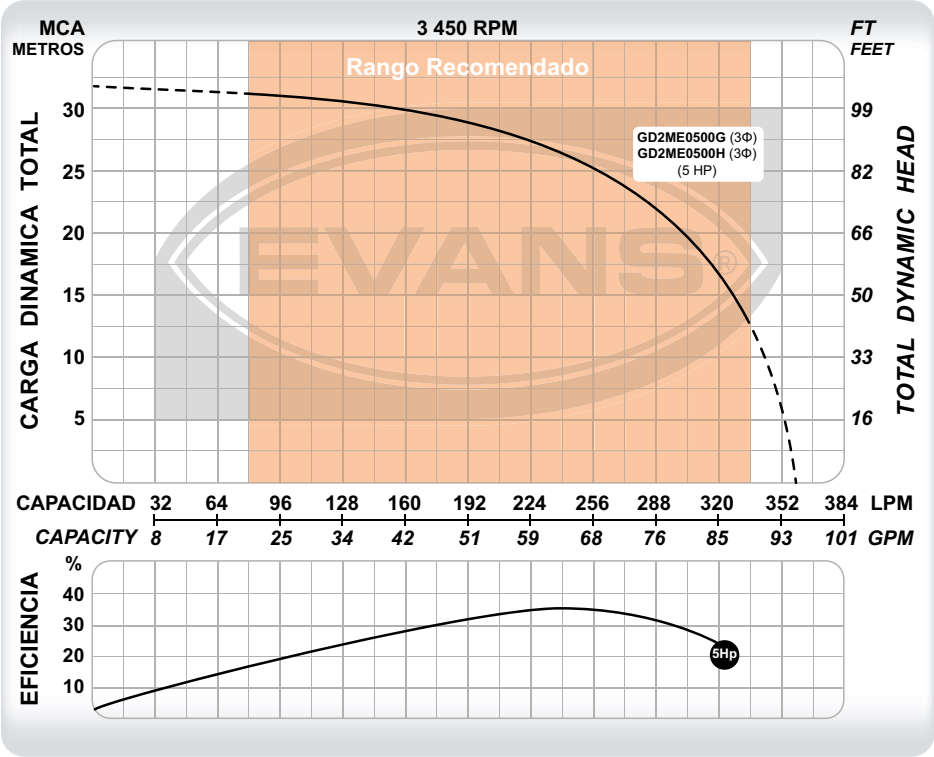

CÓDIGO	Ø DESCARGA	POTENCIA	VOLTAJE	CORRIENTE	POLOS	FLUJO MÁXIMO	PRESIÓN MÁXIMA	PUNTO DE MAYOR EFICIENCIA
GD2ME0500G	2"	5 HP	220 V ~ 60Hz 3Φ	17 A	2	360 l/min	32 m	240 l/min a 26 m
GD2ME0500H	2"	5 HP	440 V ~ 60Hz 3Φ	9 A	2	360 l/min	32 m	240 l/min a 26 m

DEBIDO A LAS MEJORAS CONSTANTES, EL PRODUCTO PUEDE VARIAR EN SU APARIENCIA. ESPECIFICACIONES SUJETAS A CAMBIO SIN PREVIO AVISO.

BOMBA SUMERGIBLE TRITURADORA
DESCARGA DE 2" | 7.5 HP

CLASE 1P

1 año GARANTÍA

RED DE SERVICIO Y REFACCIONES

IMPULSOR HEAVY DUTY HIERRO DÚCTIL

AISI-UNOC HEAVY DUTY

MOTOR TRIFÁSICO 3~

- Anillo y cuchilla en acero inoxidable 440C extra resistente, dejando una finura de corte de 6 a 8 mm.
- Impulsor tipo vórtice en hierro dúctil.
- Comúnmente utilizada en plantas de tratamiento.
- Útil para la homogeneización de líquidos.
- Incluye adaptador para manguera.

GD2ME0750G

Compatibles con el sensor de fuga: **AB-SFS**

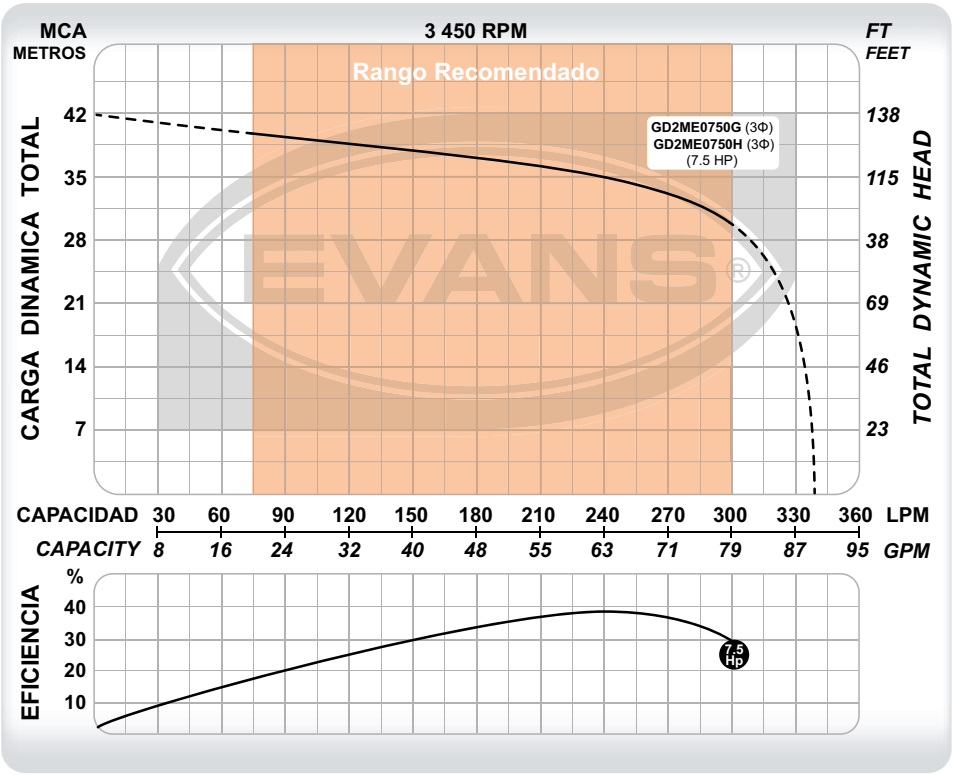

EL CODO DE DESPLAZAMIENTO **RDSV2** SE VENDE POR SEPARADO E INCLUYE TODO EXCEPTO LOS RIELES.

CÓDIGO	PESO	MEDIDAS LARGO X ANCHO X ALTO
GD2ME0750G	70 kg	75 x 40 x 30 cm
GD2ME0750H	70 kg	75 x 40 x 30 cm

CÓDIGO	Ø DESCARGA	POTENCIA	VOLTAJE	CORRIENTE	POLOS	FLUJO MÁXIMO	PRESIÓN MÁXIMA	PUNTO DE MAYOR EFICIENCIA
GD2ME0750G	2"	7.5 HP	220 V ~ 60Hz 3Φ	22 A	2	340 l/min	42 m	240 l/min a 35 m
GD2ME0750H	2"	7.5 HP	440 V ~ 60Hz 3Φ	11 A	2	340 l/min	42 m	240 l/min a 35 m

DIMENSIONES DE LA BOMBA GD
DIAGRAMA DE INSTALACIÓN GD CON RDSV2

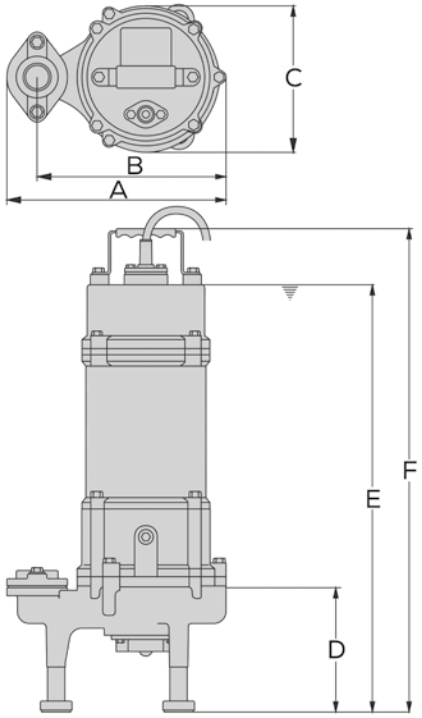

DIMENSIONES DE LAS BOMBAS						
CÓDIGO	A	B	C	D	E	F
GD1ME150	28	24.1	18.5	16.1	52	59.1
GD1ME0150					47.2	54.3
GD1ME200					54	61.1
GD1ME0200					49.2	56.3
GD2ME0300	31.5	27.5	19.6	16.4	50.2	57.4
GD2ME0500					52.2	59.4
GD2ME0750					56.7	63.9

Las dimensiones están dadas en cm.

DIAGRAMA DE INSTALACIÓN GD CON RDSV2

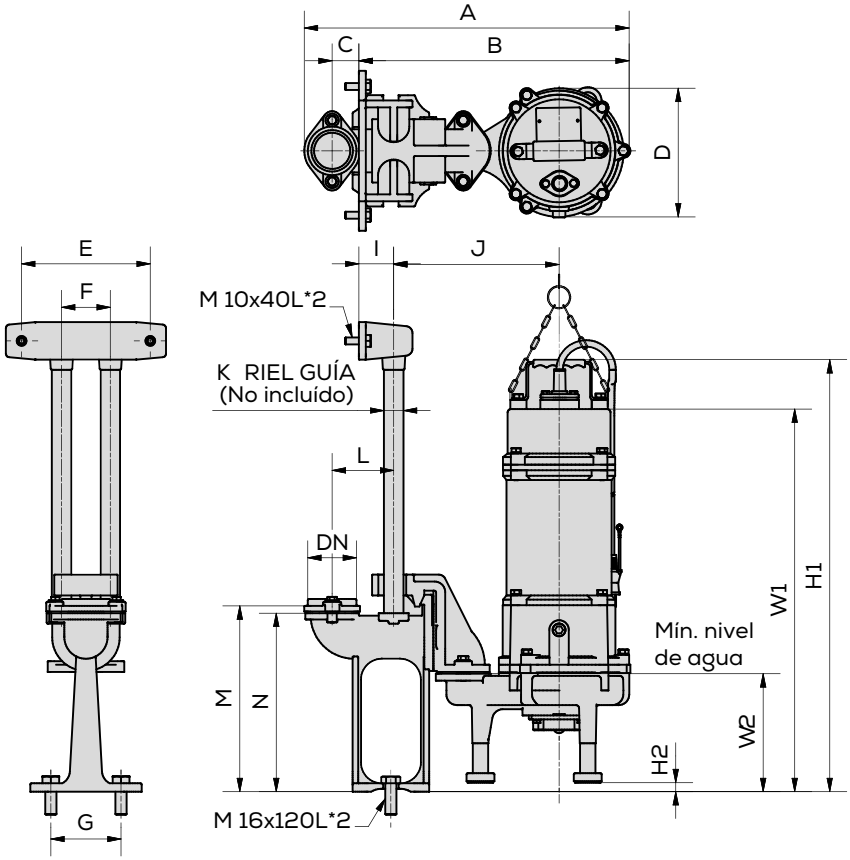

DIMENSIONES DE LAS BOMBAS CON RDSV2																	
CÓDIGO	A	B	C	D	E	F	G	I	J	K	L	M	N	W1	W2	H1	H2
GD1ME150	46.7	38.9	3.9	18.5	18.5	7	10	5	23.8	Tubo 1" cédula 40 (Espesor 0.133")	8.9	27.7	25.7	52.9	17	60.1	0.9
GD1ME0150														48.1		55.2	
GD1ME200														54.9		62	
GD1ME0200	46.8													50.1		57.2	
GD2ME0300	50.4	42.5		19.6					25.7					51.1	17.3	58.3	
GD2ME0500														53.1		60.3	
GD2ME0750	50.3				18.4		10.1					26.7		57.6		64.8	

Las dimensiones están dadas en cm.

DEBIDO A LAS MEJORAS CONSTANTES, EL PRODUCTO PUEDE VARIAR EN SU APARIENCIA. ESPECIFICACIONES SUJETAS A CAMBIO SIN PREVIO AVISO.

ALTERNADORES SIMULTANEADORES

Para vaciado de cárcamos

CLASE 1K

3 años GARANTÍA

RED DE SERVICIO Y REFACCIONES

BOMBAS DE LODOS

Los alternadores simultaneadores para vaciado de cárcamos, son tableros que controlan el funcionamiento de 2 o 3 bombas para controlar el nivel en los cárcamos operando las bombas a velocidad constante.

Se surten dentro de un gabinete metálico con protección IP65, recubierto con pintura electrostática altamente resistente a la corrosión. Cuentan con 3 modos de operación: Manual / Fuera / Automático, así como indicadores LED de trabajo y falla para cada bomba y un indicador de bajo nivel en cisterna (de habilitación opcional en esta versión).

Su principal función es:

1) Mantener vacío el cárcamo, sensando por medio de flotadores eléctricos

Los principales beneficios de instalar un alternador simultaneador son:

1) Aseguran un desgaste uniforme de las bombas.
2) En caso que un equipo necesite servicio/ mantenimiento, la instalación sigue funcionando.
3) Trabajan alternando cuando la demanda de agua es moderada y en simultáneo en momentos de alto consumo.
4) Protegen a las bombas de: sobrecarga, falta de agua, variaciones de voltaje, corto circuito y caída de fase.

TODOS NUESTROS GABINETES SE ENSAMBLAN CON COMPONENTES ELECTRÓNICOS DE LA MEJOR CALIDAD COMO WEG Y ABB.

GUÍA DE CODIFICACIÓN

AB - ASTV 0750 H D

1 2 3 4 5

1 ACCESORIO BOMBA

2 TIPO

ASV	Control de 2 bombas arranque a tensión plena
ASTV	Control de 3 bombas arranque a tensión plena
ASVSS	Control de 2 bombas arranque suave*
ASTVSS	Control de 3 bombas arranque suave*

3 POTENCIA DE LA BOMBA

100	1 HP 1Φ	**0300**	3 HP 3Φ	**2000**	20 HP 3Φ
200	2 HP 1Φ	**0500**	5 HP 3Φ	**2500**	25 HP 3Φ
300	3 HP 1Φ	**0750**	7.5 HP 3Φ	**3000**	30 HP 3Φ
500	5 HP 1Φ	**1000**	10 HP 3Φ	**4000**	40 HP 3Φ
0100	1 HP 3Φ	**1500**	15 HP 3Φ	**5000**	50 HP 3Φ
0200	2 HP 3Φ				

4 VOLTAJE

F	127 V ~60 Hz
G	220 V ~60 Hz
H	440 V ~60 Hz

5 APLICACIÓN

	Con el campo 5 vacío, no se incluye protección adicional contra fuga en sello mecánico o sobre calentamiento en devanados del motor. Incluye 2 o 3 flotadores para el monitoreo del nivel, según el modelo.
D	Incluye detector de fuga en sello mecánico para protección de la bomba contra entrada de agua. Para que ese detector funcione, la bomba debe estar equipada con un sensor de fuga en sello; en bombas de lodos de 1/2 a 10 HP, dicho sensor no está incluido en los equipos, se debe cotizar el sensor de fuga correspondiente, pudiendo ser el AB-SFS o AB-SFS-2, dependerá de la bomba que se esté utilizando. En bombas de potencias >= a 15 HP, el sensor de fuga en sello y sensor de sobre calientamiento en devanados del motor ya están incluidos, Incluye 2 o 3 flotadores para el monitor de nivel según el modelo.

*Sólo para bombas trifásicas arranque por variador de velocidad.