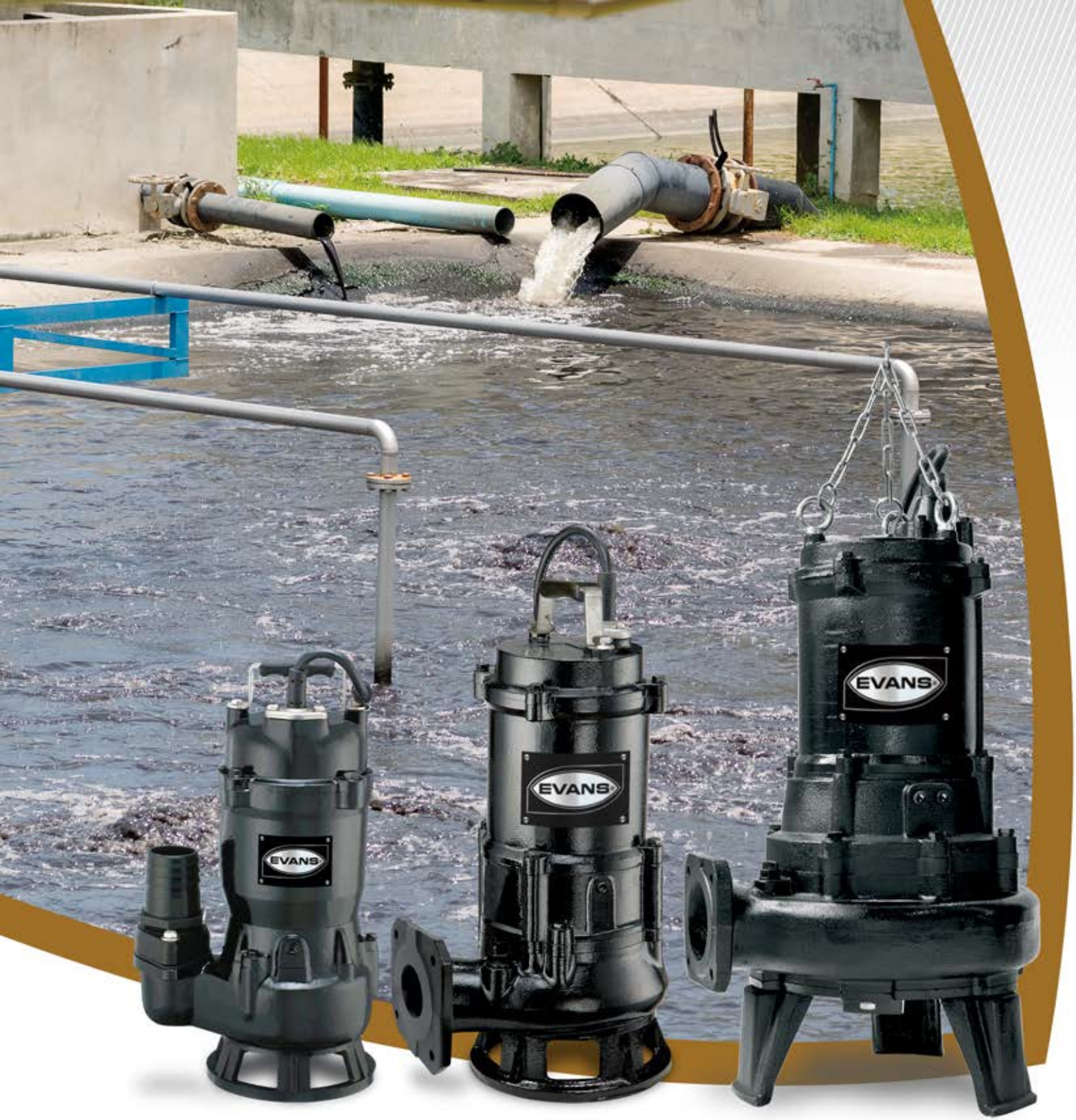

BOMBAS SUMERGIBLES PARA LODOS

Manejo de aguas residuales

bombasevans.com

VISTA TRANSVERSAL DE BOMBA SUMERGIBLE PARA LODOS

PROTECTOR TÉRMICO

Sobrecarga
Caída de voltaje
Impulsor atascado
Falta de agua
Encendido 60 °C

RODAMIENTOS

Uso pesado 100,000 horas
Rodamiento superior para carga radial.
Rodamiento inferior para cargas radiales y axiales.

ESTATOR

Aislamiento Clase F.
Modelos de 15 HP y mayores, incluyen sensor de temperatura en el devanado.

BRIDA DE DESCARGA

Ovalada en modelosde 2". ANSI 150 de más modelos.

CODO DE DESCARGA

Se venden por separado: CDSV3 / CDSV4/ CDSV6

VOLUTA

Hierro gris
Pintura epóxica
Acabado mate

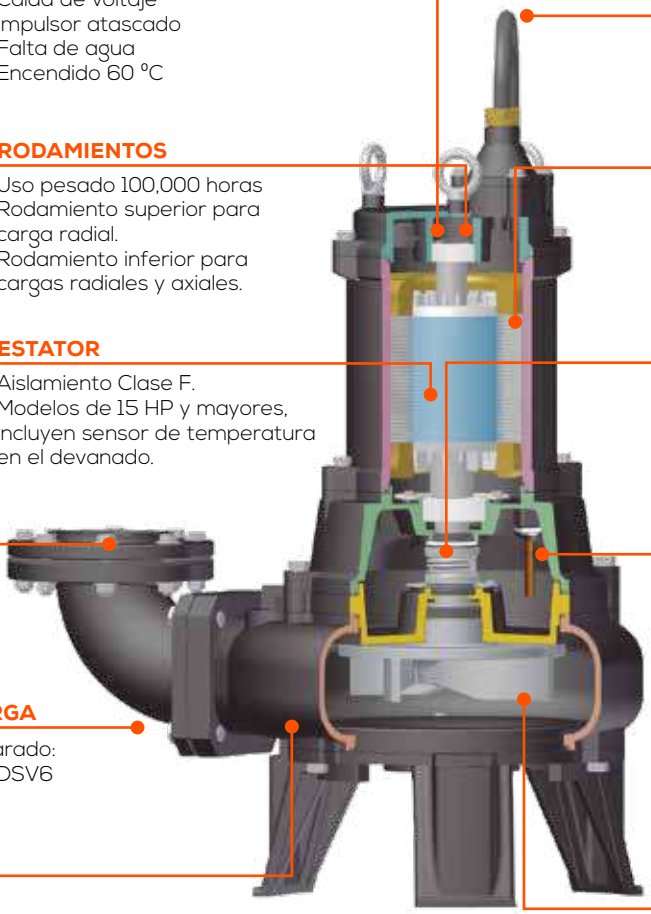

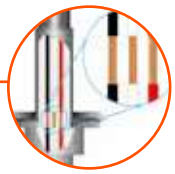

CABLE*

Sellado con compuesto epóxico.

ROTOR

AISI 420 una sola pieza.

SELLO MECÁNICO

Doble sello EagleBurgmann dos caras

SENSOR DE HUMEDAD

En el sello mecánico, incluido con los modelos SV6.
Se vende por separado cód. AB-SFS2 con rosca ¼" PT.
Se vende por separado cód. AB-SFS con rosca M12.

IMPULSOR EN HIERRO DÚCTIL

Dureza 450 N/mm²

* El cable de los modelos SV6 a partir de 15 Hp y mayores, cuentan con cables adicionales de conexión del sensor de fuga en el sello y del sensor térmico en el devanado. Para poder activar estos sensores incluidos en la bomba necesitas un DSF-32 EVANS® que se vende por separado.

CARACTERÍSTICAS GENERALES	
APLICACIONES	Lodos y aguas negras
TEMPERATURA DE AGUA	0 °C - 40 °C
SUBMERSIBILIDAD	30 metros
IMPULSOR	Tipo vórtice, semi abierto ó canal. Hierro dúctil 450 N/mm²
SELLO MECÁNICO	Doble sello EagleBurgmann. Carbón/Cerámica de el lado del motor y Carburo al silicio de el lado de la bomba. Resorte en AISI 316
CUERPO/VOLUTA/SUCCIÓN	Hierro Gris 250 N/mm²
RODAMIENTOS	Tipo bola lubricados en aceite de hasta 100,000 horas de uso. Los códigos de 15 HP y mayores incluyen doble rodamiento inferior
ACEITE	Isovoltine M45. Marca TOTAL
AISLAMIENTO	Clase B en códigos 1/2 a 1 hp / Clase F en códigos ≥2 hp
MOTOR	Seco. Uso continuo. 24 horas
PROTECTOR	Protección interna por sobre carga con sistema de encendido automático.
ROTOR	AISI 420
RANGO pH DEL AGUA	6 - 8

DEBIDO A LAS MEJORAS CONSTANTES, EL PRODUCTO PUEDE VARIAR EN SU APARIENCIA. ESPECIFICACIONES SUJETAS A CAMBIO SIN PREVIO AVISO.

BOMBA SUMERGIBLE PARA LODOS
DESCARGA DE 2" | 2 POLOS

CLASE 1P

1 año GARANTÍA

RED DE SERVICIO Y REFACCIONES

MOTOR MONOFÁSICO 1~

MOTOR TRIFÁSICO 3~

- Aplicaciones en plantas de tratamiento, fosas sépticas y aguas residuales en general.
- Incluye adaptador para manguera.
- Construída con los materiales más resistentes para alargar su vida útil.

SV2ME050F

Compatibles con el sensor de fuga: **AB-SFS2**

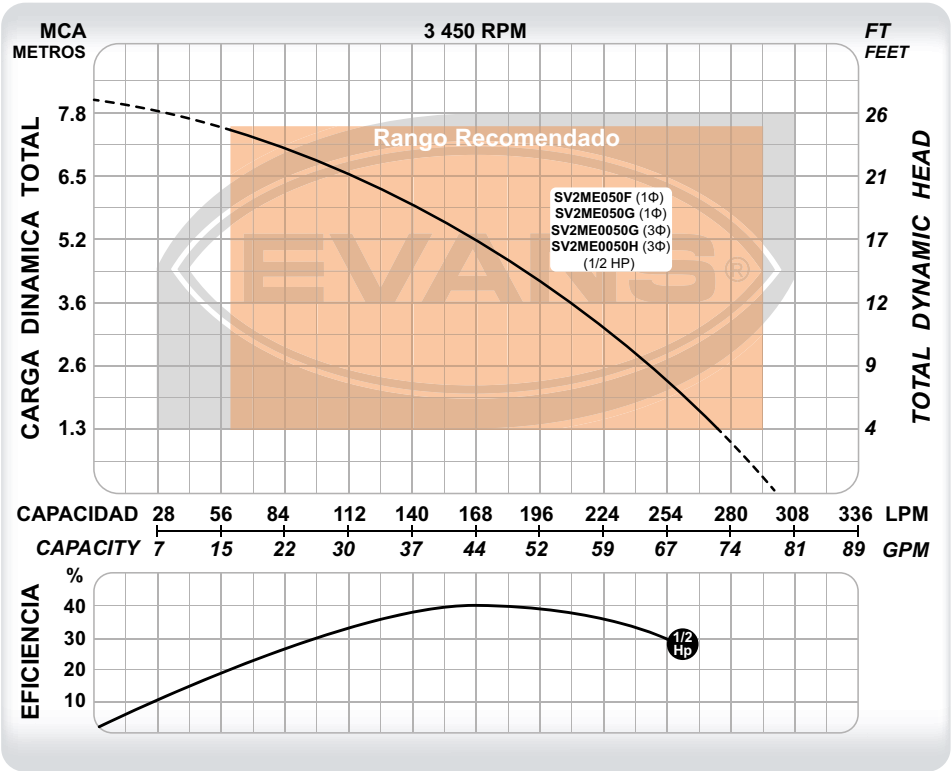

EL CODO DE DESPLAZAMIENTO **RDSV2** SE VENDE POR SEPARADO E INCLUYE TODO EXCEPTO LOS RIELES.

CÓDIGO	PESO	MEDIDAS LARGO X ANCHO X ALTO
SV2ME050F	20 kg	24 x 18 x 45 cm
SV2ME050G	20 kg	24 x 18 x 45 cm
SV2ME0050G	19 kg	24 x 18 x 45 cm
SV2ME0050H	19 kg	24 x 18 x 45 cm

CÓDIGO	Ø DESCARGA	POTENCIA	VOLTAJE	CORRIENTE	POLOS	FLUJO MÁXIMO	PRESIÓN MÁXIMA	PUNTO DE MAYOR EFICIENCIA	PASO DE SÓLIDOS
SV2ME050F	2"	1/2 HP	110 V ~ 60Hz 1Φ	9 A	2	300 l/min	8 m	168 l/min a 5 m	1 ½"
SV2ME050G	2"	1/2 HP	220 V ~ 60Hz 1Φ	5 A	2	300 l/min	8 m	168 l/min a 5 m	1 ½"
SV2ME0050G	2"	1/2 HP	220 V ~ 60Hz 3Φ	3 A	2	300 l/min	8 m	168 l/min a 5 m	1 ½"
SV2ME0050H	2"	1/2 HP	440 V ~ 60Hz 3Φ	2 A	2	300 l/min	8 m	168 l/min a 5 m	1 ½"

BOMBA SUMERGIBLE PARA LODOS
DESCARGA DE 2" | 2 POLOS

CLASE 1P

MOTOR TRIFÁSICO 3~ | MOTOR MONOFÁSICO 1~ | RED DE SERVICIO Y REFACCIONES | 1 año GARANTÍA

- Impulsor tipo vórtice en hierro dúctil.
- Aplicaciones en plantas de tratamiento, fosas sépticas y aguas residuales en general.
- Incluye adaptador para manguera.
- Construída con los materiales más resistentes para alargar su vida útil.

Compatibles con el sensor de fuga: **AB-SFS2**

SV2ME100G

EL CODO DE DESPLAZAMIENTO **RDSV2** SE VENDE POR SEPARADO E INCLUYE TODO EXCEPTO LOS RIELES.

CÓDIGO	PESO	MEDIDAS LARGO X ANCHO X ALTO
SV2ME100F	21 kg	28 x 19 x 50 cm
SV2ME100G	21 kg	28 x 19 x 50 cm
SV2ME0100G	21.5 kg	28 x 19 x 50 cm
SV2ME0100H	21.5 kg	28 x 19 x 50 cm

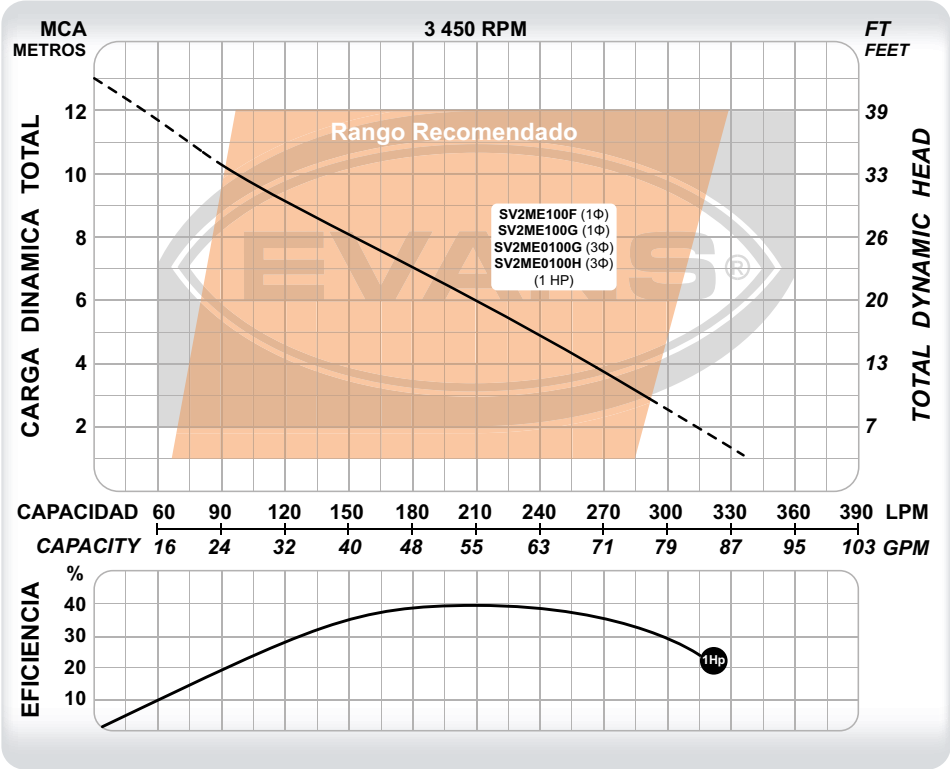

CÓDIGO	Ø DESCARGA	POTENCIA	VOLTAJE	CORRIENTE	POLOS	FLUJO MÁXIMO	PRESIÓN MÁXIMA	PUNTO DE MAYOR EFICIENCIA	PASO DE SÓLIDOS
SV2ME100F	2"	1 HP	110 V ~ 60Hz 1Φ	13 A	2	330 l/min	13 m	210 l/min a 6 m	1 ½"
SV2ME100G	2"	1 HP	220 V ~ 60Hz 1Φ	6 A	2	330 l/min	13 m	210 l/min a 6 m	1 ½"
SV2ME0100G	2"	1 HP	220 V ~ 60Hz 3Φ	4 A	2	330 l/min	13 m	210 l/min a 6 m	1 ½"
SV2ME0100H	2"	1 HP	440 V ~ 60Hz 3Φ	2 A	2	330 l/min	13 m	210 l/min a 6 m	1 ½"

DEBIDO A LAS MEJORAS CONSTANTES, EL PRODUCTO PUEDE VARIAR EN SU APARIENCIA. ESPECIFICACIONES SUJETAS A CAMBIO SIN PREVIO AVISO.

BOMBA SUMERGIBLE PARA LODOS
DESCARGA DE 3" | 2 POLOS

CLASE 1P

- Impulsor tipo vórtice en acero inoxidable 304.
- Aplicaciones en plantas de tratamiento, fosas sépticas y aguas residuales en general.
- Modelos en altas revoluciones que ofrecen mayor presión.
- Construída con los materiales más resistentes para alargar su vida útil.

SV3ME0300G2P

BOMBAS DE LODOS

Compatibles con el sensor de fuga: **AB-SFS2**

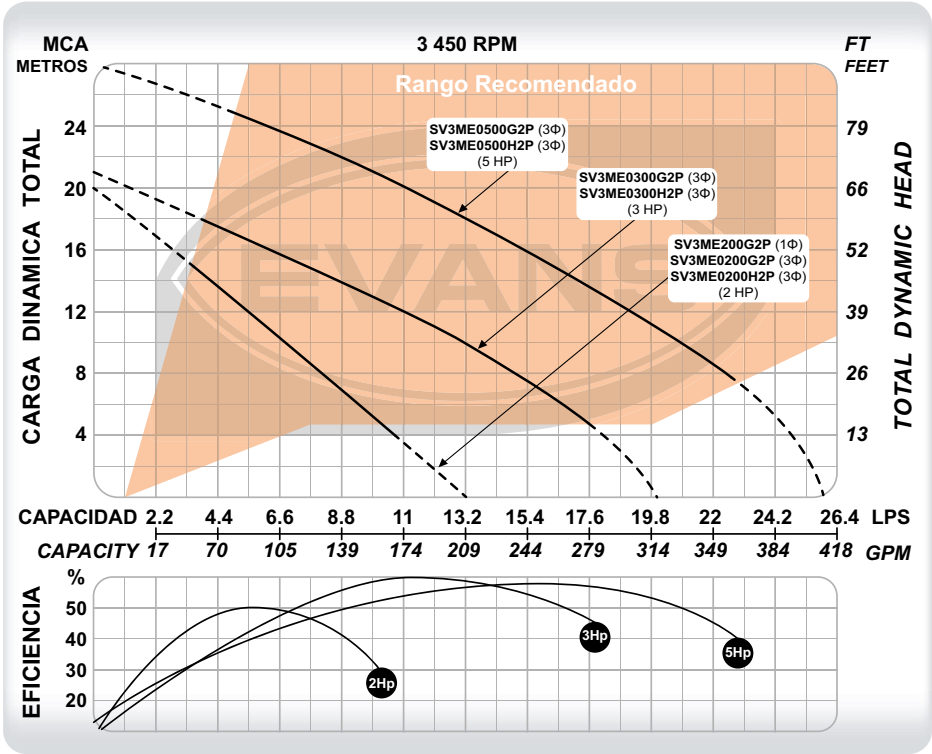

RDSV3

EL CODO DE DESPLAZAMIENTO **RDSV3** SE VENDE POR SEPARADO E INCLUYE TODO EXCEPTO LOS RIELES.
EL CODO DE DESCARGA A 90° **CDSV3** SE VENDE POR SEPARADO.

CÓDIGO	PESO	MEDIDAS LARGO X ANCHO X ALTO
SV3ME200G2P	39 kg	29 x 33 x 66 cm
SV3ME0200G2P	38 kg	29 x 33 x 66 cm
SV3ME0300G2P	46 kg	30 x 34 x 68 cm
SV3ME0500G2P	50 kg	32 x 34 x 70 cm
SV3ME0200H2P	38 kg	29 x 33 x 66 cm
SV3ME0300H2P	46 kg	30 x 34 x 68 cm
SV3ME0500H2P	50 kg	32 x 34 x 70 cm

CÓDIGO	Ø DESCARGA	POTENCIA	VOLTAJE	CORRIENTE	POLOS	FLUJO MÁXIMO	PRESIÓN MÁXIMA	PUNTO DE MAYOR EFICIENCIA	PASO DE SÓLIDOS
SV3ME200G2P	3"	2 HP	220 V ~ 60Hz 1Φ	13 A	2	13.2 l/s	20 m	5.5 l/s a 12 m	3/4"
SV3ME0200G2P	3"	2 HP	220 V ~ 60Hz 3Φ	8 A	2	13.2 l/s	20 m	5.5 l/s a 12 m	3/4"
SV3ME0300G2P	3"	3 HP	220 V ~ 60Hz 3Φ	11 A	2	20 l/s	21 m	11 l/s a 12 m	1⅜"
SV3ME0500G2P	3"	5 HP	220 V ~ 60Hz 3Φ	17 A	2	26 l/s	28 m	15 l/s a 16 m	1⅜"
SV3ME0200H2P	3"	2 HP	440 V ~ 60Hz 3Φ	4 A	2	13.2 l/s	20 m	5.5 l/s a 12 m	3/4"
SV3ME0300H2P	3"	3 HP	440 V ~ 60Hz 3Φ	6 A	2	20 l/s	21 m	11 l/s a 12 m	1⅜"
SV3ME0500H2P	3"	5 HP	440 V ~ 60Hz 3Φ	9 A	2	26 l/s	28 m	15 l/s a 16 m	1⅜"

BOMBA SUMERGIBLE PARA LODOS
DESCARGA DE 3" | 4 POLOS

CLASE 1P

SV3ME0500G

MOTOR TRIFÁSICO 3~ | RED DE SERVICIO Y REFACCIONES | 1 año GARANTÍA

- Impulsor tipo vórtice en hierro dúctil.
- Aplicaciones en plantas de tratamiento, fosas sépticas y aguas residuales en general.
- Modelos en 4 polos a bajas revoluciones logrando un alto flujo y uso heavy duty.
- Construída con los materiales más resistentes para alargar su vida útil.

Compatibles con el sensor de fuga: **AB-SFS**

RDSV3

EL CODO DE DESPLAZAMIENTO **RDSV3** SE VENDEPOR SEPARADO E INCLUYE TODO EXCEPTO LOS RIELES.
EL CODO DE DESCARGA A 90° **CDSV3** SE VENDE POR SEPARADO.

CÓDIGO	PESO	MEDIDAS LARGO X ANCHO X ALTO
SV3ME0200G	42 kg	40 x 30 x 80 cm
SV3ME0300G	70 kg	43 x 40 x 82 cm
SV3ME0500G	75 kg	44 x 40 x 84 cm
SV3ME0200H	42 kg	40 x 30 x 80 cm
SV3ME0300H	70 kg	43 x 40 x 82 cm
SV3ME0500H	75 kg	44 x 40 x 84 cm

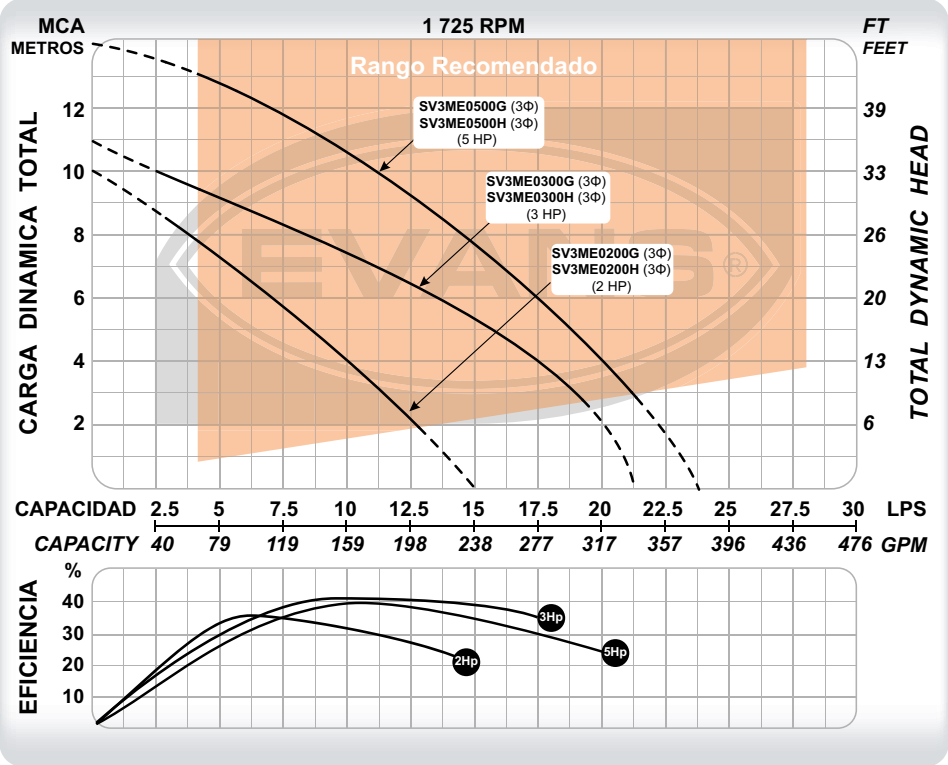

CÓDIGO	Ø DESCARGA	POTENCIA	VOLTAJE	CORRIENTE	POLOS	FLUJO MÁXIMO	PRESIÓN MÁXIMA	PUNTO DE MAYOR EFICIENCIA	PASO DE SÓLIDOS
SV3ME0200G	3"	2 HP	220 V ~ 60Hz 3Φ	8 A	4	15 l/s	10 m	6 l/s a 7 m	1 ½"
SV3ME0300G	3"	3 HP	220 V ~ 60Hz 3Φ	11 A	4	21 l/s	11 m	9 l/s a 8 m	2 ¼"
SV3ME0500G	3"	5 HP	220 V ~ 60Hz 3Φ	17 A	4	24 l/s	14 m	13 l/s a 9 m	1 ¾"
SV3ME0200H	3"	2 HP	440 V ~ 60Hz 3Φ	4 A	4	15 l/s	10 m	6 l/s a 7 m	1 ½"
SV3ME0300H	3"	3 HP	440 V ~ 60Hz 3Φ	6 A	4	21 l/s	11 m	9 l/s a 8 m	2 ¼"
SV3ME0500H	3"	5 HP	440 V ~ 60Hz 3Φ	9 A	4	24 l/s	14 m	13 l/s a 9 m	1 ¾"

DEBIDO A LAS MEJORAS CONSTANTES, EL PRODUCTO PUEDE VARIAR EN SU APARIENCIA. ESPECIFICACIONES SUJETAS A CAMBIO SIN PREVIO AVISO.

BOMBA SUMERGIBLE PARA LODOS
DESCARGA DE 3" | 2 POLOS

CLASE 1P

EVANS®

1 año GARANTÍA

RED DE SERVICIO Y REFACCIONES

MOTOR TRIFÁSICO 3~

- Impulsor tipo vórtice en acero inoxidable 304.
- Aplicaciones en plantas de tratamiento, fosas sépticas y aguas residuales en general.
- Modelos en altas revoluciones que ofrecen mayor presión.
- Construída con los materiales más resistentes para alargar su vida útil.

SV3ME1000G2P

BOMBAS DE LODOS

Compatibles con el sensor de fuga: **AB-SFS2**

RDSV3

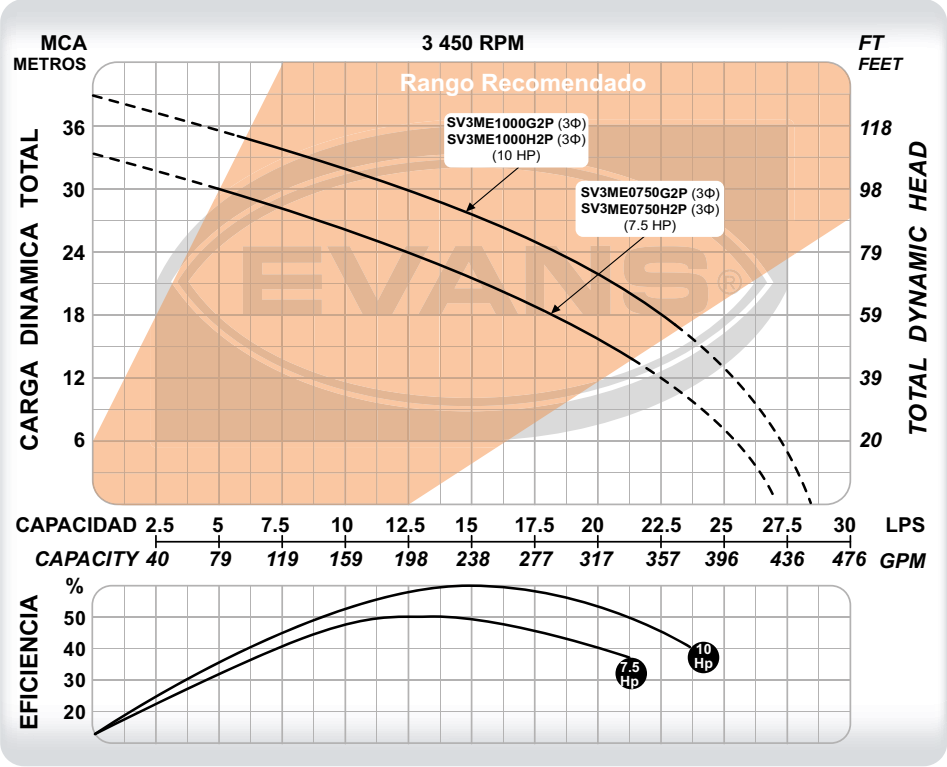

EL CODO DE DESPLAZAMIENTO **RDSV3** SE VENDE POR SEPARADO E INCLUYE TODO EXCEPTO LOS RIELES.
EL CODO DE DESCARGA A 90° **CDSV3** SE VENDE POR SEPARADO.

PARA OBTENER UN MEJOR DESEMPEÑO DE LA BOMBA SE PUEDE INSTALAR CON **CDSV4** O **RDSV4** (SON COMPATIBLES CON LA DESCARGA DE BOMBA) SE VENDE POR SEPARADO.

CÓDIGO	PESO	MEDIDAS LARGO X ANCHO X ALTO
SV3ME0750G2P	55 kg	33 x 35 x 73 cm
SV3ME1000G2P	61 kg	35 x 35 x 76 cm
SV3ME0750H2P	55 kg	33 x 35 x 73 cm
SV3ME1000H2P	61 kg	35 x 35 x 76 cm

CÓDIGO	Ø DESCARGA	POTENCIA	VOLTAJE	CORRIENTE	POLOS	FLUJO MÁXIMO	PRESIÓN MÁXIMA	PUNTO DE MAYOR EFICIENCIA	PASO DE SÓLIDOS
SV3ME0750G2P	3"	7.5 HP	220 V ~ 60Hz 3Φ	22 A	2	27 l/s	33 m	12.5 l/s a 24 m	1 ⅜"
SV3ME1000G2P	3"	10 HP	220 V ~ 60Hz 3Φ	30 A	2	28.5 l/s	39 m	15 l/s a 28 m	1 ⅜"
SV3ME0750H2P	3"	7.5 HP	440 V ~ 60Hz 3Φ	11 A	2	27 l/s	33 m	12.5 l/s a 24 m	1 ⅜"
SV3ME1000H2P	3"	10 HP	440 V ~ 60Hz 3Φ	15 A	2	28.5 l/s	39 m	15 l/s a 28 m	1 ⅜"

CLASE 1P

BOMBA SUMERGIBLE PARA LODOS
DESCARGA DE 4" | 4 POLOS

SV4ME1000G

MOTOR TRIFÁSICO 3~ · IMPULSOR HEAVY DUTY HIERRO DÚCTIL · RED DE SERVICIO Y REFACCIONES · 1 año GARANTÍA

- Impulsor tipo vórtice en hierro dúctil.
- Aplicaciones en plantas de tratamiento, fosas sépticas y aguas residuales en general.
- Modelos en 4 polos a bajas revoluciones logrando un alto flujo y uso heavy duty.
- Construída con los materiales más resistentes para alargar su vida útil.

Compatibles con el sensor de fuga: **AB-SFS**

RDSV4

EL CODO DE DESPLAZAMIENTO **RDSV4** SE VENDE POR SEPARADO E INCLUYE TODO EXCEPTO LOS RIELES.
EL CODO DE DESCARGA A 90° **CDSV4** SE VENDE POR SEPARADO.

CÓDIGO	PESO	MEDIDAS LARGO X ANCHO X ALTO
SV4ME0750G	127 kg	46 x 40 x 87 cm
SV4ME1000G	148 kg	48 x 42 x 90 cm
SV4ME0750H	127 kg	46 x 40 x 87 cm
SV4ME1000H	148 kg	48 x 42 x 90 cm

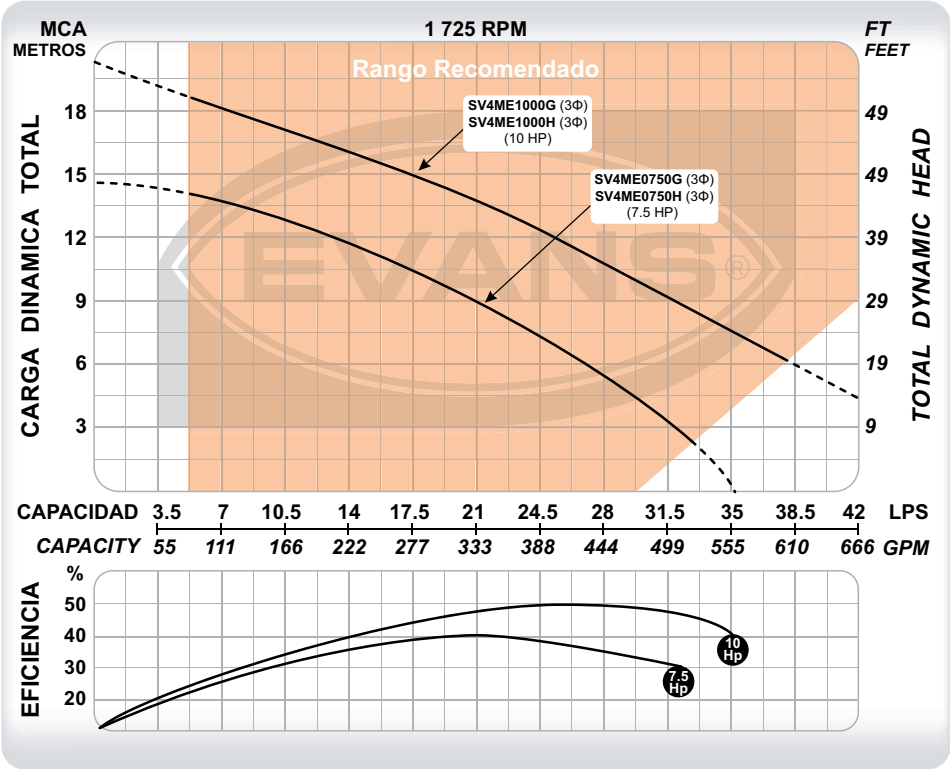

CÓDIGO	Ø DESCARGA	POTENCIA	VOLTAJE	CORRIENTE	POLOS	FLUJO MÁXIMO	PRESIÓN MÁXIMA	PUNTO DE MAYOR EFICIENCIA	PASO DE SÓLIDOS
SV4ME0750G	4"	7.5 HP	220 V ~ 60Hz 3Φ	22 A	4	35 l/s	14 m	21 l/s a 9 m	2 ½"
SV4ME1000G	4"	10 HP	220 V ~ 60Hz 3Φ	30 A	4	45 l/s	20 m	25 l/s a 12 m	2 ½"
SV4ME0750H	4"	7.5 HP	440 V ~ 60Hz 3Φ	11 A	4	35 l/s	14 m	21 l/s a 9 m	2 ½"
SV4ME1000H	4"	10 HP	440 V ~ 60Hz 3Φ	15 A	4	45 l/s	20 m	25 l/s a 12 m	2 ½"

DEBIDO A LAS MEJORAS CONSTANTES, EL PRODUCTO PUEDE VARIAR EN SU APARIENCIA. ESPECIFICACIONES SUJETAS A CAMBIO SIN PREVIO AVISO.

BOMBA SUMERGIBLE PARA LODOS
DESCARGA DE 6" | 4 POLOS

CLASE 1P

- Impulsor tipo canal en hierro dúctil.
- Aplicaciones en plantas de tratamiento, fosas sépticas y aguas residuales en general.
- Modelos en 4 polos a bajas revoluciones logrando un alto flujo y uso heavy duty.
- Construída con los materiales más resistentes para alargar su vida útil.

SV6ME1500

BOMBAS DE LODOS

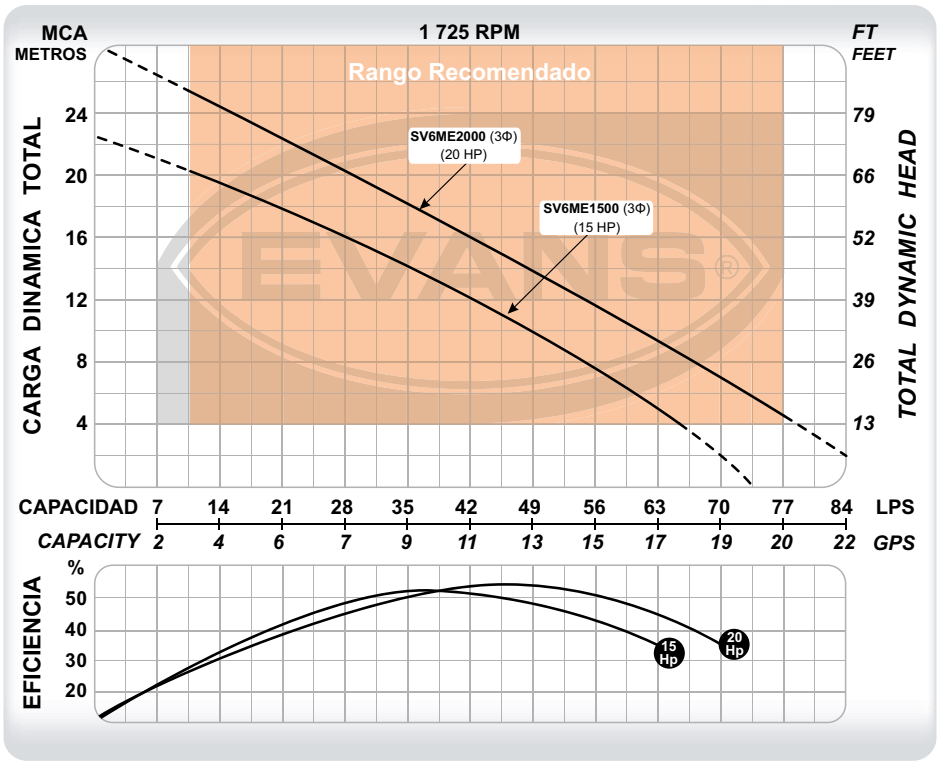

RDSV6

EL CODO DE DESPLAZAMIENTO **RDSV6** SE VENDE POR SEPARADO E INCLUYE TODO EXCEPTO LOS RIELES.
EL CODO DE DESCARGA A 90° **CDSV6** SE VENDE POR SEPARADO.

CÓDIGO	PESO	MEDIDAS LARGO X ANCHO X ALTO
SV6ME1500	230 kg	55 x 50 x 95 cm
SV6ME2000	250 kg	60 x 55 x 100 cm

CÓDIGO	Ø DESCARGA	POTENCIA	VOLTAJE	CORRIENTE	POLOS	FLUJO MÁXIMO	PRESIÓN MÁXIMA	PUNTO DE MAYOR EFICIENCIA	PASO DE SÓLIDOS
SV6ME1500	6"	15 HP	(220/440) V ~ 60Hz 3Φ	46 / 23 A	4	78 l/s	23 m	35 l/s a 14.5 m	2 ¾"
SV6ME2000	6"	20 HP	(220/440) V ~ 60Hz 3Φ	62 / 31 A	4	86 l/s	28 m	46 l/s a 14 m	2 ¾"

ACCESORIOS DE DESCARGA PARA BOMBAS DE LODOS SV (CDSV)

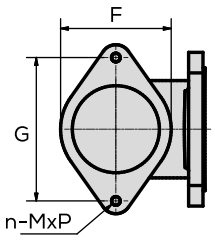

CDSV3

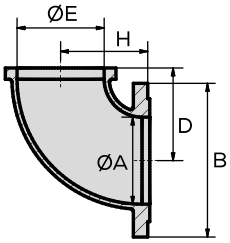

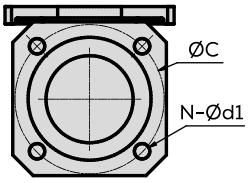

CÓDIGO	DIMENSIONES (cm)										PESO (kg)
	Ø A	B	Ø C	D	Ø E	Ø F	Ø G	H	N-Ød1	N-Ød2	
CDSV3	Ø 8.5	15	Ø 14.5	9	Ø 8.5	10.8	14	8.5	4-Ø 1.5	2-M10x1.5	4.5

CDSV3

CDSV4

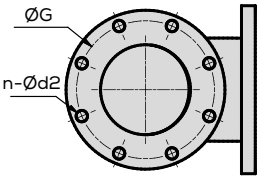

CDSV6

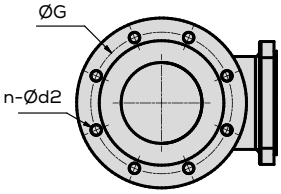

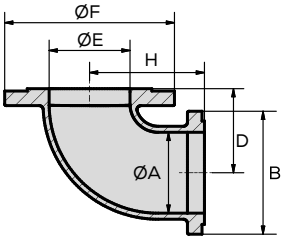

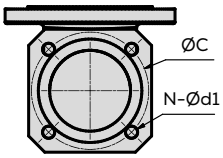

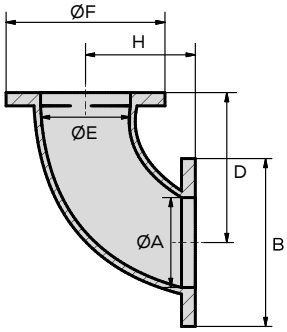

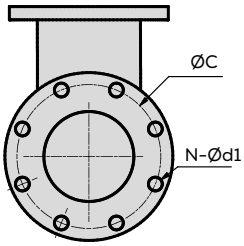

CÓDIGO	DIMENSIONES (cm)										PESO (kg)
	Ø A	B	Ø C	D	Ø E	Ø F	Ø G	H	N-Ød1	N-Ød2	
CDSV3	Ø 8.5	15	Ø 14.5	11.6	Ø 8.5	Ø 18.5	Ø 15	7.4	4-Ø 1.5	8-Ø 1.3	8.5
CDSV4	Ø 10	16.3	Ø 16.5	11.5	Ø 10	Ø 21	Ø 17.5	13.5	4-Ø 1.5	8-Ø 1.3	11.4
CDSV6	Ø 15	27	Ø 23	20	Ø 15	Ø28	Ø 24	18.3	8-Ø 2.3	8-Ø 1.9	3

DEBIDO A LAS MEJORAS CONSTANTES, EL PRODUCTO PUEDE VARIAR EN SU APARIENCIA. ESPECIFICACIONES SUJETAS A CAMBIO SIN PREVIO AVISO.

ACCESORIOS DE DESCARGA PARA BOMBAS DE LODOS SV (RDSV)

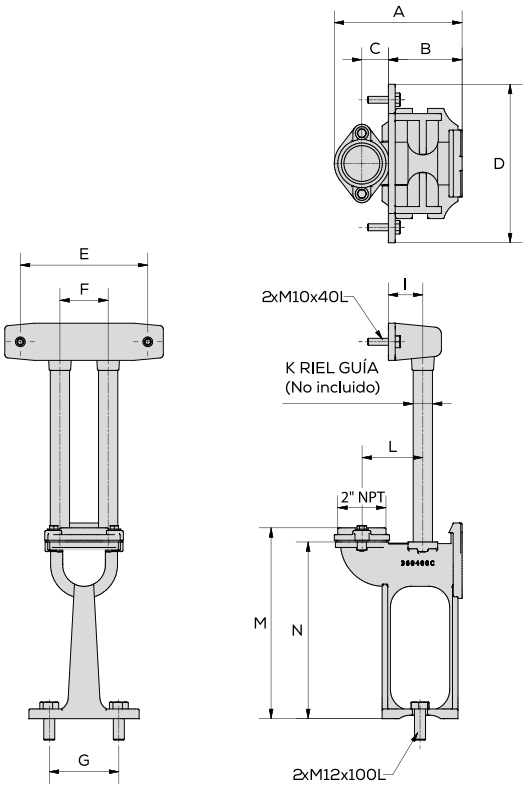

Las dimensiones están dadas en cm.
No incluyen los tornillos M10 y M12.

CÓDIGO	A	B	C	D	E	F	G	I	K	L	M	N
RDSV2	18.6	10.7	3.9	23	18.5	7	10	5	Tubo 1" cédula 40 (Espesor 0.133")	8.92	27.8	25.7

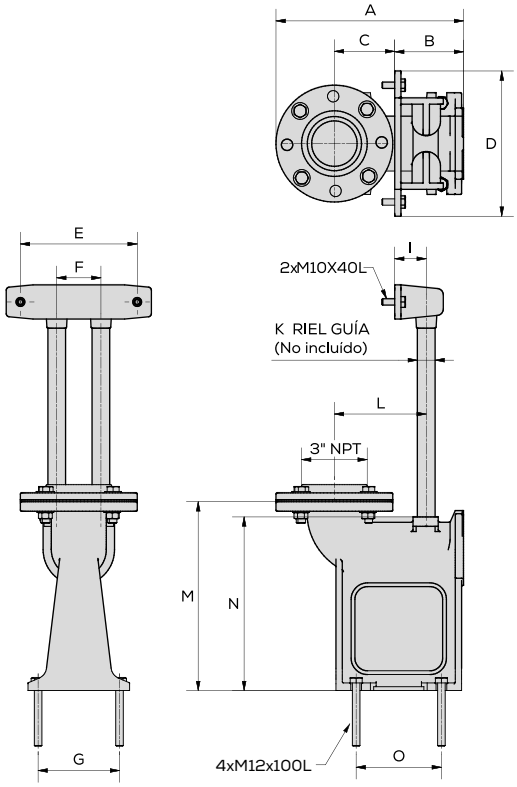

Las dimensiones están dadas en cm.
No incluyen los tornillos M10 y M12.

CÓDIGO	A	B	C	D	E	F	G	I	K	L	M	N	O
RDSV3	29.7	11	9.5	23	18.5	7	12.9	5	Tubo 1" cédula 40 (Espesor 0.133")	14.5	30.3	27.5	13.5

ACCESORIOS DE DESCARGA PARA BOMBAS DE LODOS SV (RDSV)

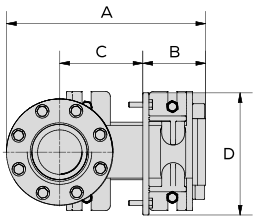

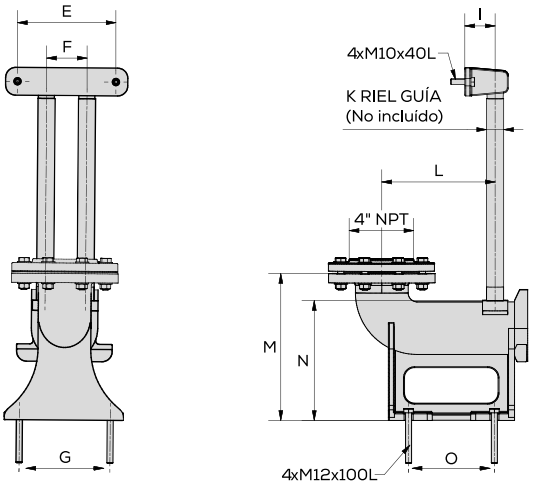

Las dimensiones están dadas en cm.
No incluyen los tornillos M14 y M16.

CÓDIGO	A	B	C	D	E	F	G	I	K	L	M	N	O
RDSV4	39.5	12.5	16.5	24.2	19.5	8	18	6	Tubo 1 ¼" cédula 40 (Espesor 0.140")	22.5	29	23.8	17

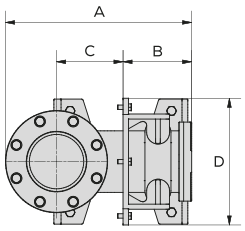

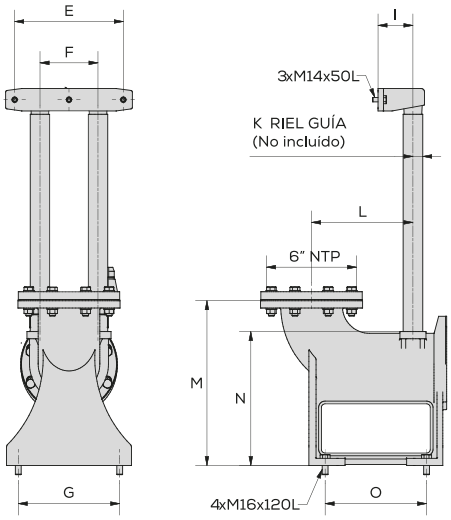

Las dimensiones están dadas en cm.
No incluyen los tornillos M14 y M16.

CÓDIGO	A	B	C	D	E	F	G	I	K	L	M	N	O
RDSV6	51.4	19	19.4	35	30	16	28	9.9	Tubo 2" cédula 40 (Espesor 0.154")	26	45.5	37	28

DEBIDO A LAS MEJORAS CONSTANTES, EL PRODUCTO PUEDE VARIAR EN SU APARIENCIA. ESPECIFICACIONES SUJETAS A CAMBIO SIN PREVIO AVISO.

DIAGRAMA DE INSTALACIÓN BOMBA SV CON RDSV

2 POLOS

1/2 HP
1 HP

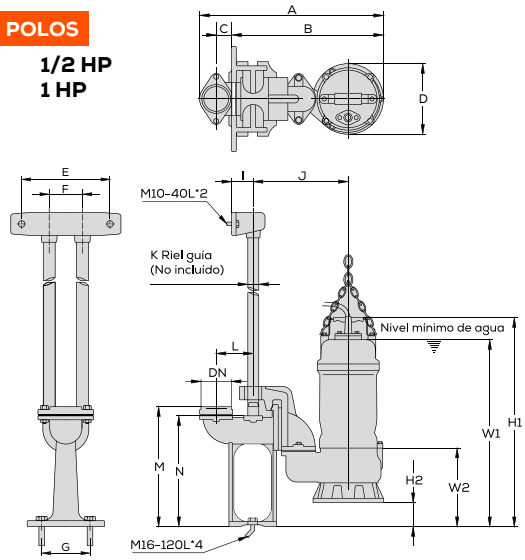

2 HP
3 HP
5 HP
7.5 HP
10 HP

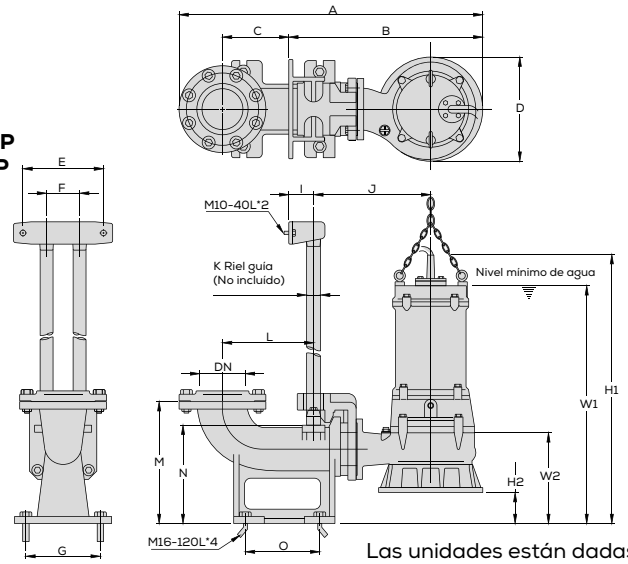

Las unidades están dadas en cm

POTENCIA	A	B	C	D	E	F	G	I	J	K	L	M	N	O	W1	W2	H1	H2
1/2 HP	42.5	34.5	4	16.5	18.5	7	10	5	21.5	1"	9	27.5	25.5	N/A	40	17	46	45
1 HP															43	18	49	
2 HP 1Φ	59	40.5	9.5	22			13		24		14.5	30.5	27.5	13.5	64	27.5	71	12
2 HP 3Φ		40													59		66	11.5
3HP	75.5	48.5	16.5	25	19.5	8	18	6	30	1¼"	22.5	29	24	17	53.5	23.5	61	7
5 HP															55.5	23	63	
7.5 HP															57.5		65	
10 HP															59.5		67	

4 POLOS

2 HP

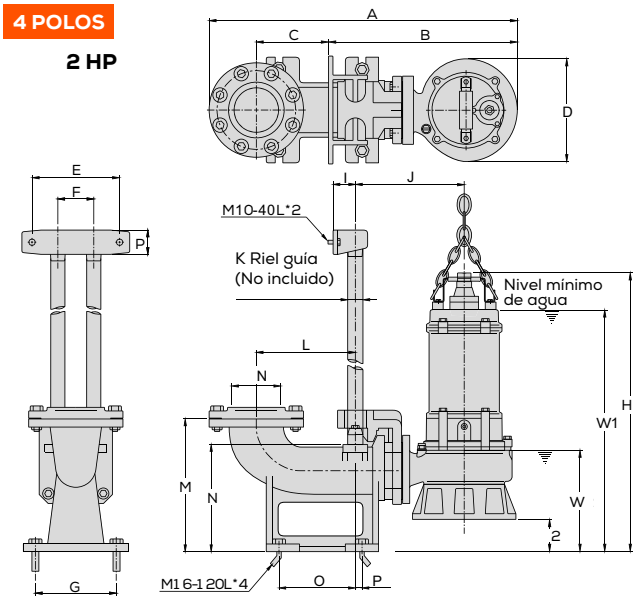

3 HP
5 HP
7.5 HP
10 HP
15 HP
20 HP

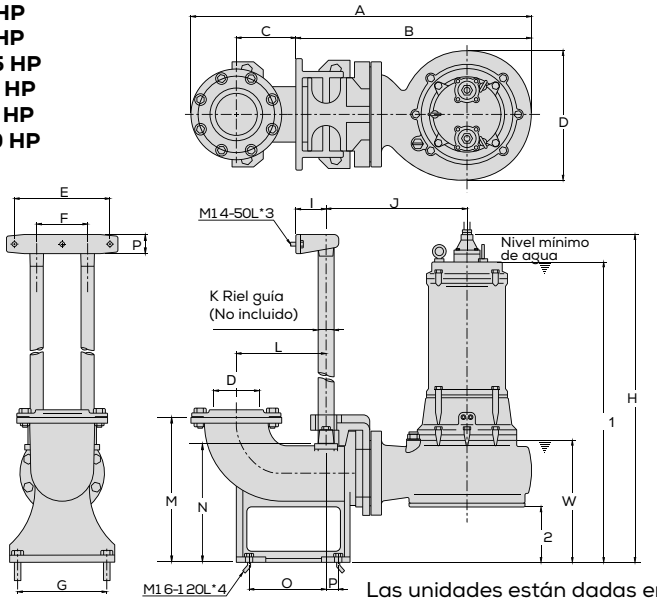

Las unidades están dadas en cm

POTENCIA	A	B	C	D	E	F	G	I	J	K	L	M	N	O	W1	W2	H1	H2
2 HP	57	38.5	9.5	22	18.5	7	13	5	22.5	1"	14.5	30.5	27.5	13.5	56.5	25	63.5	12
3HP	80.5	53.5		29.5					32						58.5	24	66.5	12.5
5 HP			16.5												61	26.5	68.5	
7.5 HP	90	63		39.5	19.5	8	18	6	37	1 ¼"	22.5	29	24	17	66.5	28	77	11
10 HP	89.5	62.5													68		78	
15 HP	110	77.5	18.5	39.5	30	16	28	9.5	44.5	2"	28	45.5	37	28	88	37	98	17
20 HP							18								94		104.5	

DIMENSIONES BOMBA SV CON CDSV

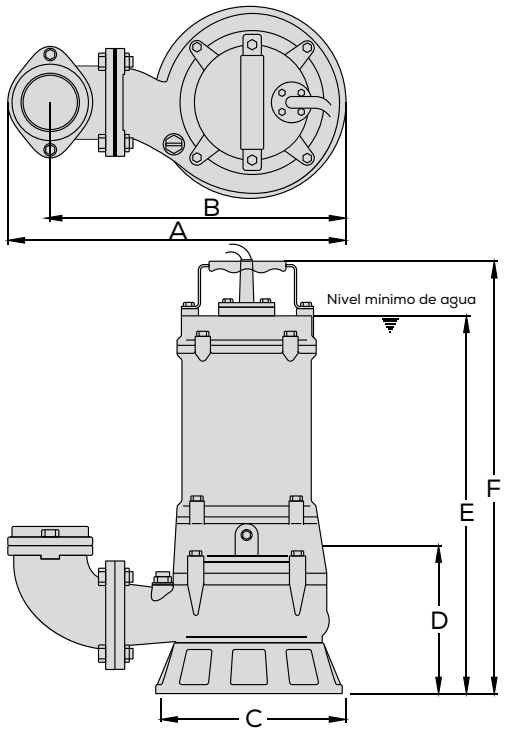

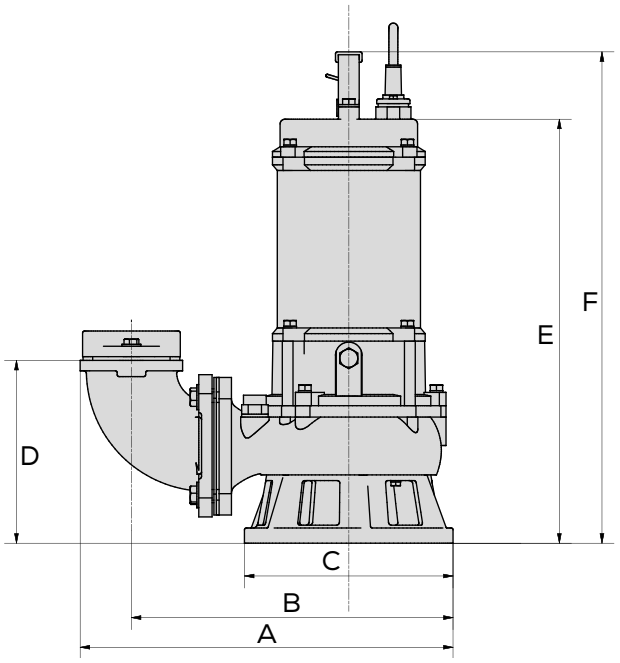

2 POLOS

Las unidades están dadas en cm

CÓDIGO	A	B	C	D	E	F
1/2 HP	23	20	17	13	35.5	41
1 HP					39	44
2 HP 1Φ	41	35.5	22	20	52	59
2 HP 3Φ	40.5	35			47	54
3HP	44.5	39	25		47	54
5 HP	46	40.5		20.5	49	56
7.5 HP	55	44.5		22.5	51	58
10 HP				23	53	60

4 POLOS

Las unidades están dadas en cm

CÓDIGO	A	B	C	D	E	F
2 HP	42.5	37	25	20	45.5	53
3HP	54	45	31.5	28.5	57.5	65.5
5 HP	54	44.5	31.5	28.5	59.5	67
7.5 HP	68.5	58	39.5	39.5	70	80.5
10 HP	68.5	58	39.5	39.5	71	81
15 HP	86	72	45	54	89	99
20 HP	86	72	45	54	94	104

GUÍA DE CODIFICACIÓN

SV 3 ME 0200 G -I

1 2 3 4 5 6

GD 2 ME 0300 G

1 2 3 4 5

1. **SV:** Línea de motobomba sumergible de lodos.
   GD: Línea de motobomba sumergible trituradoras.
2. Diámetro de descarga de la bomba en pulgadas.
3. **TIPO DE MOTOR** (ME-Eléctrico).
4. **POTENCIA (HP)**. ("200" 2HP monofásico / "0200" 2HP trifásico)
5. **VOLTAJE** G-220V
   H-440V
6. **I:** Construcción en acero inoxidable 316 (sin terminación "-I") construcción en hierro.

El ejemplo 1 corresponde a una motobomba sumergible de 3" para transferencia de lodos EVANS® SV, de motor eléctrico trifásico de 2 HP, 220 volts en construcción de acero inoxidable.

El ejemplo 2 corresponde a una motobomba sumergible trituradora de sólidos de 2" EVANS® GD, de motor eléctrico trifásico de 3 HP, 220 volts.

DEBIDO A LAS MEJORAS CONSTANTES, EL PRODUCTO PUEDE VARIAR EN SU APARIENCIA. ESPECIFICACIONES SUJETAS A CAMBIO SIN PREVIO AVISO.

VISTA TRANSVERSAL DE BOMBA SUMERGIBLE PARA LODOS

PROTECTOR TÉRMICO

Sobrecarga
Caída de voltaje
Impulsor atascado
Falta de agua
Encendido automático 60 °C.

RODAMIENTOS

Uso Pesado 100,000 horas.
Rodamiento superior para carga radial.
Rodamiento Inferior para cargas radiales y axiales.

SELLO MECÁNICO

Doble sello EagleBurgmann dos caras.

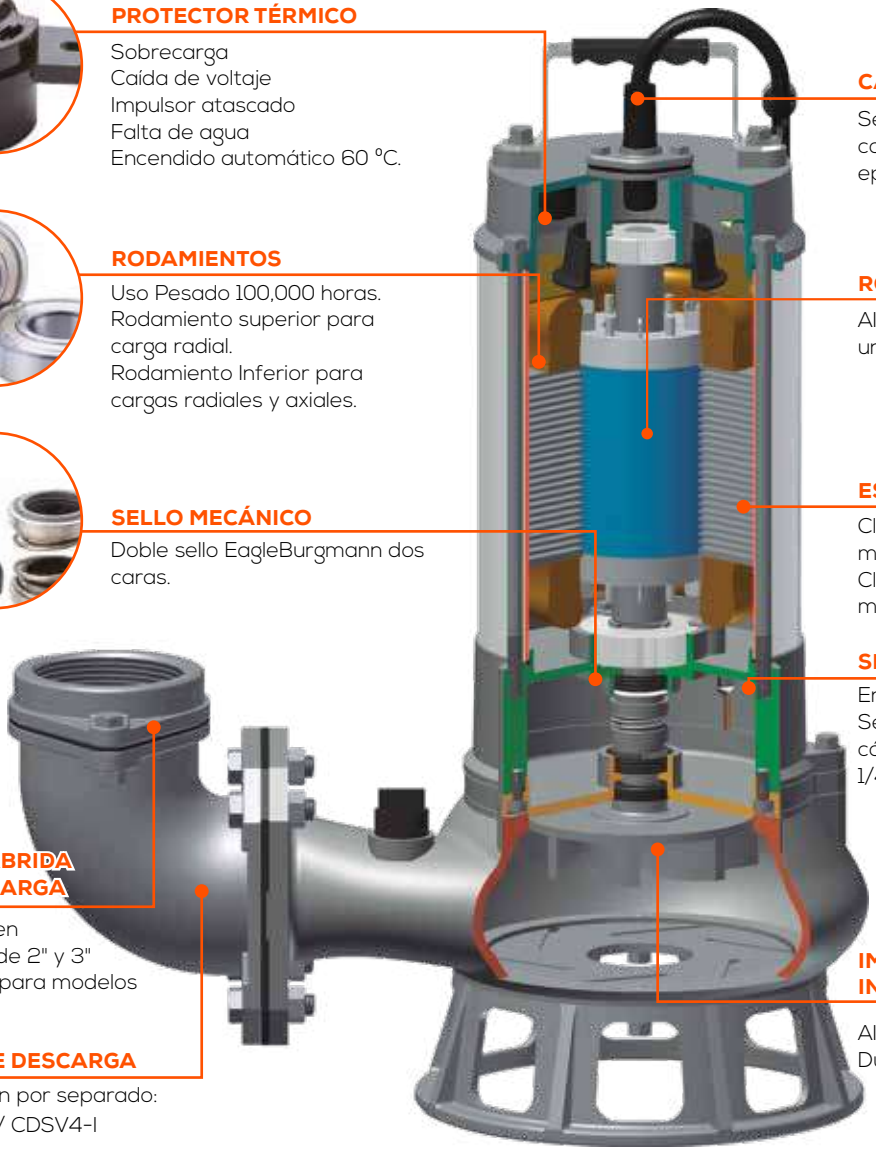

CABLE

Sellado con compuesto epóxico.

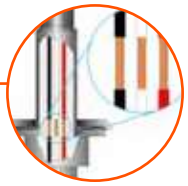

ROTOR

AISI 420
una sola pieza.

ESTATOR

Clase B
modelos ≤5 Hp
Clase F
modelos ≥7.5 Hp

SENSOR DE HUMEDAD

En el sello mecánico.
Se vende por separado cód. AB-SFS2 con rosca 1/4" PT.

CONTRABRIDA DE DESCARGA

Ovalada en modelos de 2" y 3" ANSI 150 para modelos de 4"

CODO DE DESCARGA

Se venden por separado:
CDSV3-I / CDSV4-I

IMPULSOR EN ACERO INOXIDABLE

AISI 316
Dureza 450 N/mm^2

CARACTERÍSTICAS GENERALES	
APLICACIONES	Lodos y aguas negras
TEMPERATURA DE AGUA	0 °C - 40 °C
SUBMERSIBILIDAD	30 metros
IMPULSOR	Tipo vórtice, acero inoxidable AISI 316 700 N/mm^2
SELLO MECÁNICO	Doble sello EagleBurgmann. Carbón/Cerámica de el lado del motor y Carburo al silicio de el lado de la bomba. Resorte en AISI 316
CUERPO/VOLUTA/SUCCIÓN	AISI 316 700 N/mm^2
RODAMIENTOS	Tipo bola lubricados en aceite de hasta 100,000 horas de uso.
ACEITE	Isovoltine M45. Marca TOTAL
AISLAMIENTO	Clase B en códigos de 1/2 a 5 hp / Clase F en códigos de 7.5 y 10 hp
MOTOR	Seco. Uso continuo. 24 horas.
PROTECTOR	Protección interna por sobre carga con sistema de encendido automático.
ROTOR	AISI 420
RANGO pH DEL AGUA	4 - 10

BOMBA SUMERGIBLE INOXIDABLE PARA LODOS
DESCARGA DE 2" | 1/2 Y 1 HP

CLASE 1P

MOTOR MONOFÁSICO 1~ | CONSTRUCCIÓN 100% 316 ACERO INOXIDABLE | RED DE SERVICIO Y REFACCIONES | 1 año GARANTÍA

- Impulsor tipo vórtice en acero inoxidable 316.
- Aplicaciones en bombeo de agua salada, líquidos, ácidos, alcalinos, abrasivos y/ó corrosivos.
- Modelos en altas revoluciones que ofrecen mayor presión.
- Construída con los materiales más resistentes para alargar su vida útil.

Compatibles con el sensor de fuga: **AB-SFS2**

SV2ME100F-I

EL RIEL DE DESLIZAMIENTO **RDSV2-I** SE VENDE POR SEPARADO

CÓDIGO	PESO	MEDIDAS LARGO X ANCHO X ALTO
SV2ME050F-I	16 kg	30 x 26 x 54 cm
SV2ME100F-I	19 kg	31 x 26 x 57 cm
SV2ME100G-I	19 kg	31 x 26 x 57 cm

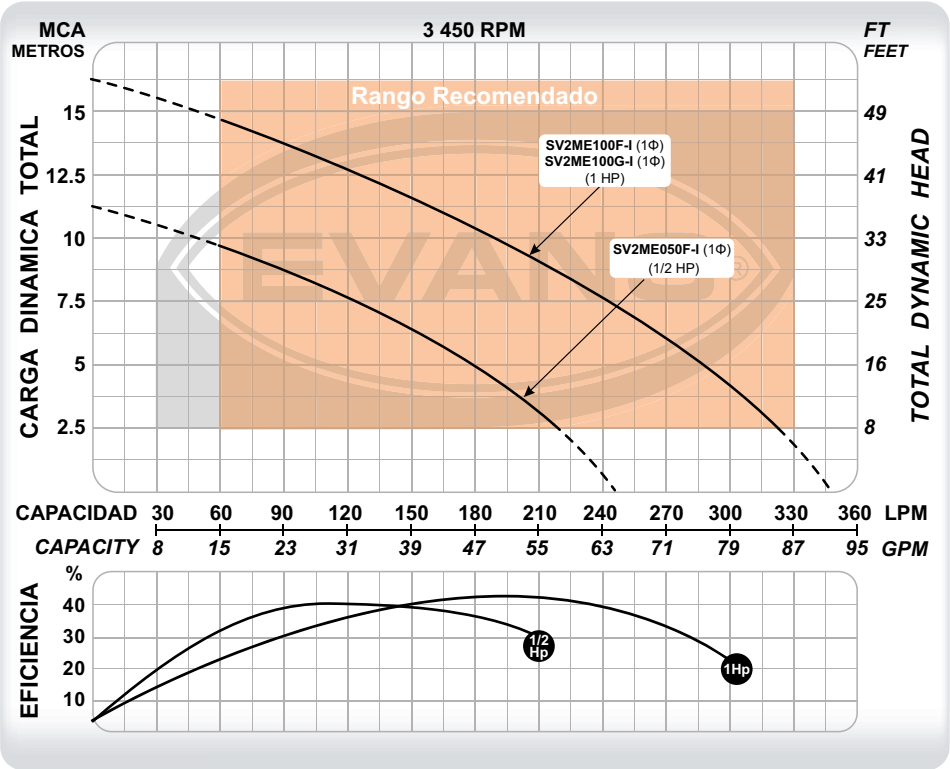

CÓDIGO	Ø DESCARGA	POTENCIA	VOLTAJE	CORRIENTE	POLOS	FLUJO MÁXIMO	PRESIÓN MÁXIMA	PUNTO DE MAYOR EFICIENCIA	PASO DE SÓLIDOS
SV2ME050F-I	2"	1/2 HP	110 V ~ 60Hz 1Φ	9 A	2	250 l/min	11 m	105 l/min a 8 m	1 ½"
SV2ME100F-I	2"	1 HP		13 A	2	350 l/min	16 m	185 l/min a 10 m	1 ½"
SV2ME100G-I	2"	1 HP	220 V ~ 60Hz 1Φ	6 A	2	350 l/min	16 m	185 l/min a 10 m	1 ½"

DEBIDO A LAS MEJORAS CONSTANTES, EL PRODUCTO PUEDE VARIAR EN SU APARIENCIA. ESPECIFICACIONES SUJETAS A CAMBIO SIN PREVIO AVISO.

BOMBA SUMERGIBLE INOXIDABLE PARA LODOS
DESCARGA DE 3" | 2, 3 Y 5 HP

CLASE 1P

EVANS®

BOMBAS DE LODOS

1 año GARANTÍA

RED DE SERVICIO Y REFACCIONES

CONSTRUCCIÓN 100% 316 ACERO INOXIDABLE

MOTOR MONOFÁSICO 1~

MOTOR TRIFÁSICO 3~

- Impulsor tipo vórtice en acero inoxidable 316.
- Aplicaciones en bombeo de agua salada, líquidos, ácidos, alcalinos, abrasivos y/ó corrosivos.
- Modelos en altas revoluciones que ofrecen mayor presión.
- Construída con los materiales más resistentes para alargar su vida útil.

SV3ME0200G-I

Compatibles con el sensor de fuga: **AB-SFS2**

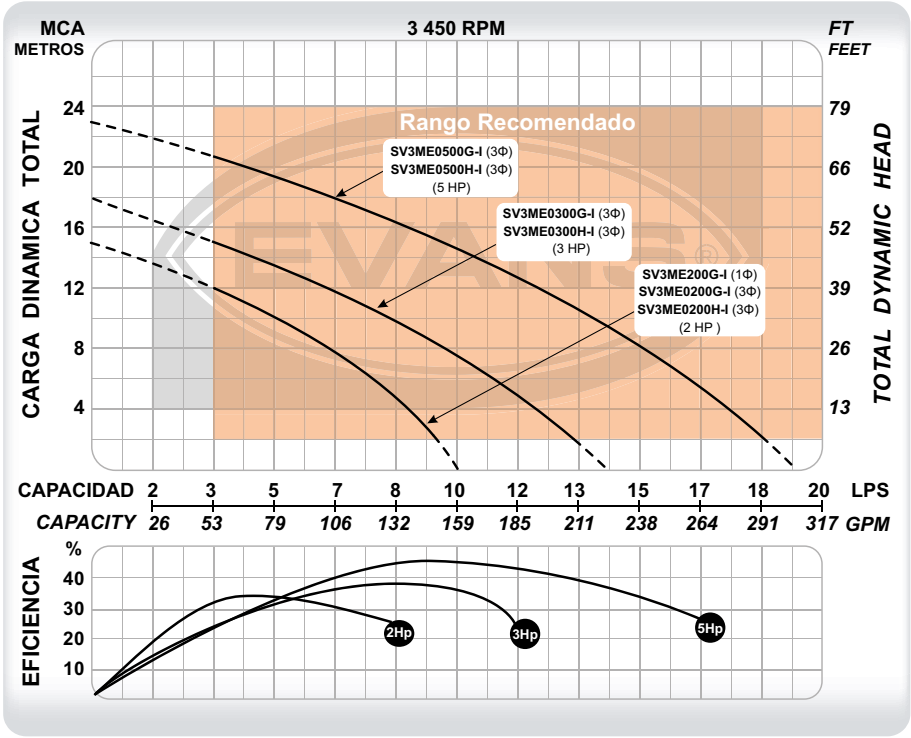

EL CODO DE DESPLAZAMIENTO **RDSV3-I** SE VENDE POR SEPARADO E INCLUYE TODO EXCEPTO LOS RIELES.
EL CODO DE DESCARGA A 90° **CDSV3-I** SE VENDE POR SEPARADO.

CÓDIGO	PESO	MEDIDAS LARGO X ANCHO X ALTO
SV3ME200G-I	29 kg	34 x 32 x 61 cm
SV3ME0200G-I	28 kg	34 x 32 x 61 cm
SV3ME0300G-I	35 kg	41 x 33 x 66 cm
SV3ME0500G-I	40 kg	46 x 34 x 70 cm
SV3ME0200H-I	28 kg	34 x 32 x 61 cm
SV3ME0300H-I	35 kg	41 x 33 x 66 cm
SV3ME0500H-I	40 kg	46 x 34 x 70 cm

CÓDIGO	Ø DESCARGA	POTENCIA	VOLTAJE	CORRIENTE	POLOS	FLUJO MÁXIMO	PRESIÓN MÁXIMA	PUNTO DE MAYOR EFICIENCIA	PASO DE SÓLIDOS
SV3ME200G-I	3"	2 HP	220 V ~ 60Hz 1Φ	13 A	2	10 l/s	15 m	4 l/s a 11 m	1 ½"
SV3ME0200G-I	3"	2 HP	220 V ~ 60Hz 3Φ	8 A	2	10 l/s	15 m	4 l/s a 11 m	1 ½"
SV3ME0300G-I	3"	3 HP	220 V ~ 60Hz 3Φ	11 A	2	14 l/s	18 m	8 l/s a 11 m	1 ¾"
SV3ME0500G-I	3"	5 HP	220 V ~ 60Hz 3Φ	17 A	2	19 l/s	23 m	9 l/s a 15 m	1 ½"
SV3ME0200H-I	3"	2 HP	440 V ~ 60Hz 3Φ	4 A	2	10 l/s	15 m	4 l/s a 11 m	1 ½"
SV3ME0300H-I	3"	3 HP	440 V ~ 60Hz 3Φ	6 A	2	14 l/s	18 m	8 l/s a 11 m	1 ¾"
SV3ME0500H-I	3"	5 HP	440 V ~ 60Hz 3Φ	9 A	2	19 l/s	23 m	9 l/s a 15 m	1 ½"

BOMBA SUMERGIBLE INOXIDABLE PARA LODOS
DESCARGA DE 3" | 7.5 Y 10 HP

CLASE 1P

SV3ME0750G-I

- Impulsor tipo vórtice en acero inoxidable 316.
- Aplicaciones en bombeo de agua salada, líquidos, ácidos, alcalinos, abrasivos y/ó corrosivos.
- Modelos en altas revoluciones que ofrecen mayor presión.
- Construída con los materiales más resistentes para alargar su vida útil.

Compatibles con el sensor de fuga: **AB-SFS2**

EL CODO DE DESPLAZAMIENTO **RDSV3-I** SE VENDE POR SEPARADO E INCLUYE TODO EXCEPTO LOS RIELES.
EL CODO DE DESCARGA A 90° **CDSV3-I** SE VENDE POR SEPARADO.

PARA OBTENER UN MEJOR DESEMPEÑO DE LA BOMBA SE PUEDE INSTALAR CON **CDSV4-I** O **RDSV4-I** (SON COMPATIBLES CON LA DESCARGA DE LA BOMBA) SE VENDE POR SEPARADO.

CÓDIGO	PESO	MEDIDAS LARGO X ANCHO X ALTO
SV3ME0750G-I	55 kg	50 x 23 x 59 cm
SV3ME1000G-I	60 kg	50 x 26 x 61 cm
SV3ME0750H-I	55 kg	50 x 23 x 59 cm
SV3ME1000H-I	60 kg	50 x 26 x 61 cm

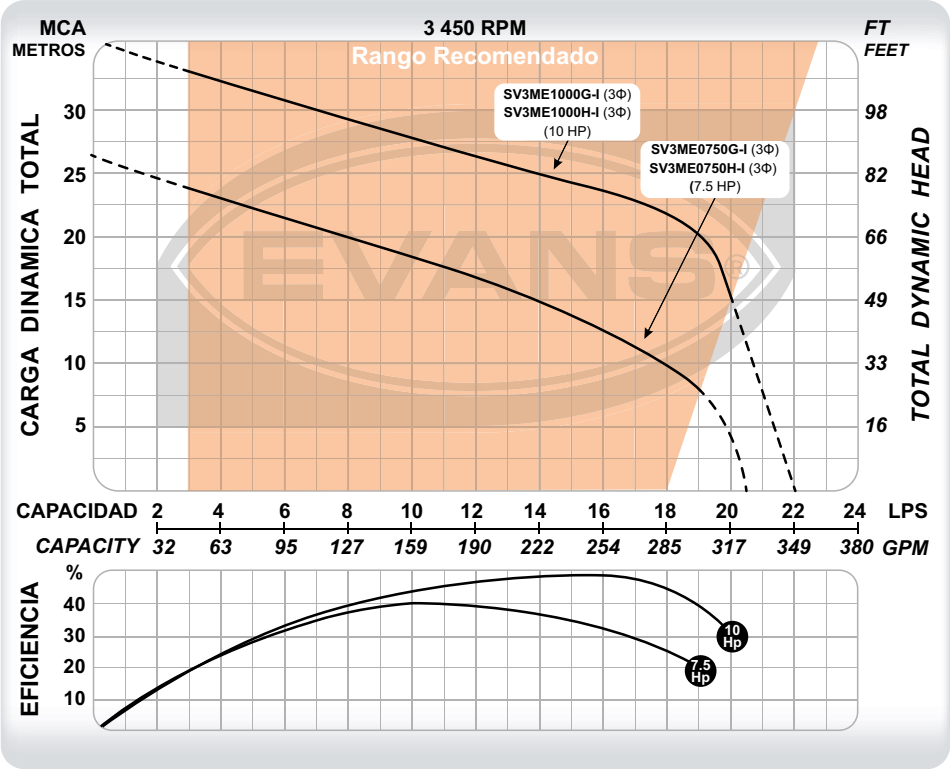

CÓDIGO	Ø DESCARGA	POTENCIA	VOLTAJE	CORRIENTE	POLOS	FLUJO MÁXIMO	PRESIÓN MÁXIMA	PUNTO DE MAYOR EFICIENCIA	PASO DE SÓLIDOS
SV3ME0750G-I	3"	7.5 HP	220 V ~ 60Hz 3Φ	22 A	2	20.5 l/s	26 m	10 l/s a 18 m	2"
SV3ME1000G-I	3"	10 HP	220 V ~ 60Hz 3Φ	30 A	2	22 l/s	35 m	16 l/s a 23 m	2"
SV3ME0750H-I	3"	7.5 HP	440 V ~ 60Hz 3Φ	11 A	2	20.5 l/s	26 m	10 l/s a 18 m	2"
SV3ME1000H-I	3"	10 HP	440 V ~ 60Hz 3Φ	15 A	2	22 l/s	35 m	16 l/s a 23 m	2"

DEBIDO A LAS MEJORAS CONSTANTES, EL PRODUCTO PUEDE VARIAR EN SU APARIENCIA. ESPECIFICACIONES SUJETAS A CAMBIO SIN PREVIO AVISO.

ACCESORIOS DE DESCARGA PARA BOMBAS DE LODOS SV INOXIDABLES (CDSV-I)

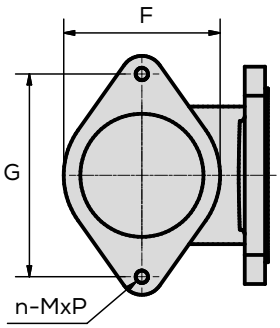

CDSV3-1

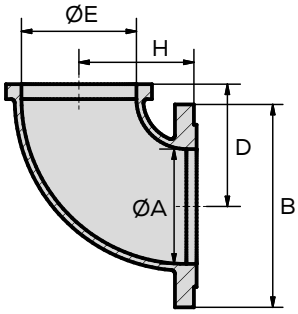

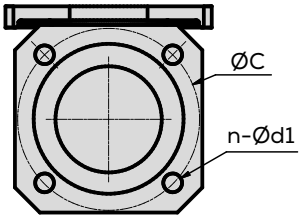

MODELO	DIMENSIONES (cm)										PESO (kg)
	Ø A	B	Ø C	D	Ø E	Ø F	Ø G	H	N-Ød1	N-Ød2	
CDSV3-I	Ø 8	14.5	Ø 14.5	8.8	Ø 8	10.4	14	7.8	4-Ø 1.4	2-M10x1.5	4

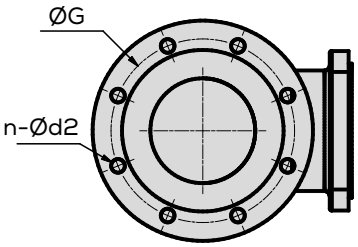

CDSV4-1

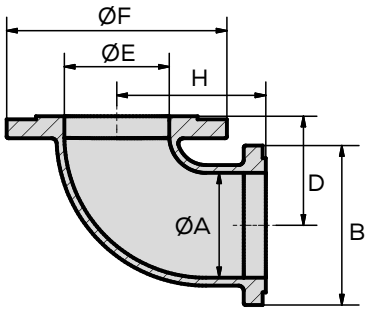

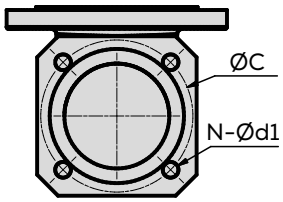

MODELO	DIMENSIONES (cm)										PESO (kg)
	Ø A	B	Ø C	D	Ø E	Ø F	Ø G	H	N-Ød1	N-Ød2	
CDSV4-I	Ø 10.2	14.5	Ø 16.5	11.8	Ø 10.2	Ø 20.5	Ø 17.5	10.3	4-Ø 1.4	8-Ø 1.8	8.2

ACCESORIOS DE DESCARGA PARA BOMBAS DE LODOS SV INOXIDABLES (RDSV-I)

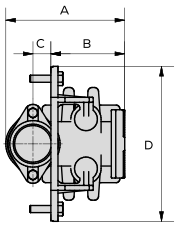

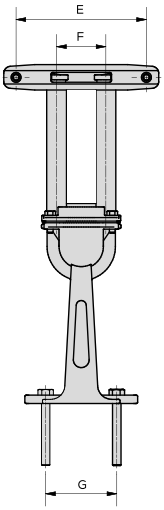

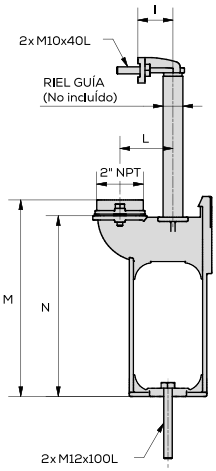

Las dimensiones están dadas en cm.
No incluyen los tornillos M10 y M12

CÓDIGO	A	B	C	D	E	F	G	I	K	L	M	N
RDSV2-I	16.9	10.5	2.6	22	18.5	7	10.1	5	Tubo 1" cédula 40 (Espesor 0.133")	7.6	27.9	25.7

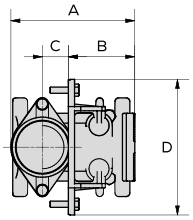

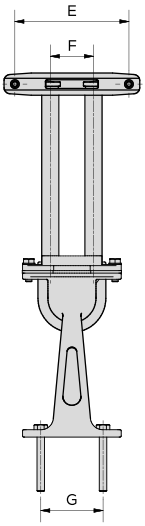

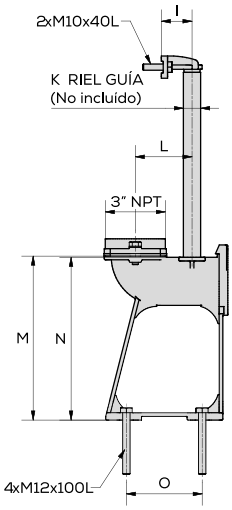

Las dimensiones están dadas en cm.
No incluyen los tornillos M10 y M12

CÓDIGO	A	B	C	D	E	F	G	I	K	L	M	N	O
RDSV3-I	20.1	10.8	4.3	22	18.5	7	10.1	5	Tubo 1" cédula 40 (Espesor 0.133")	9.2	26.6	26.4	12.3

DEBIDO A LAS MEJORAS CONSTANTES, EL PRODUCTO PUEDE VARIAR EN SU APARIENCIA. ESPECIFICACIONES SUJETAS A CAMBIO SIN PREVIO AVISO.

ACCESORIOS DE DESCARGA PARA BOMBAS DE LODOS SV INOXIDABLES (RDSV-I)

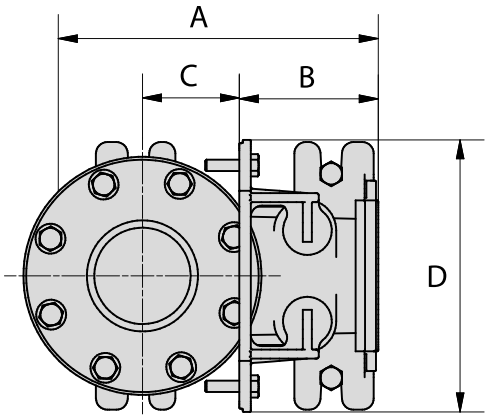

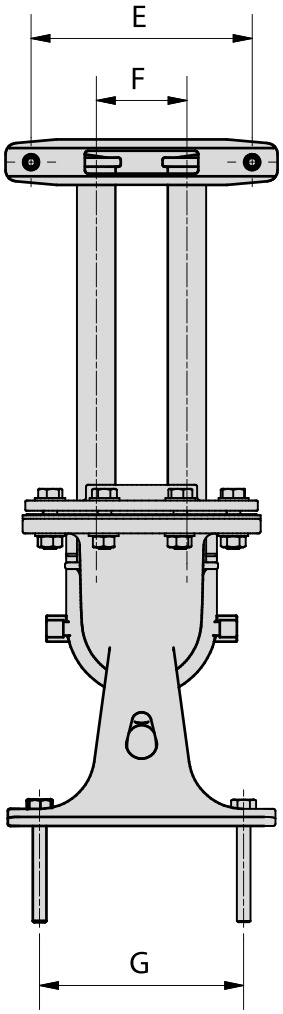

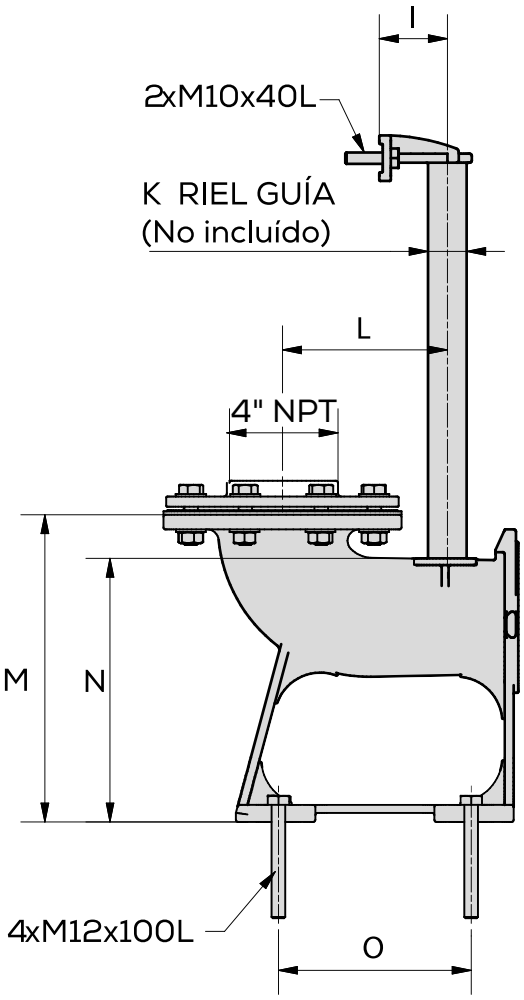

Las dimensiones están dadas en cm.
No incluyen los tornillos M10 y M12

CÓDIGO	A	B	C	D	E	F	G	I	K	L	M	N	O
RDSV4-I	31.5	12.3	8.8	24	19.5	8	18	6	Tubo 1 ¼" cédula 40 (Espesor 0.140")	14.8	27.1	23.3	17

DIMENSIONES DE LA BOMBA SV-I CON CDSV-I

CÓDIGO	A	B	C	D	E	F
SV2ME050F-I	23.5	19.5	16	10.5	35.5	40.5
SV2ME100F-I					38.5	44
SV2ME100G-I						
SV3ME200G-I	31	26	20.5	12	47.5	53
SV3ME0200G-I					42.5	47.5
SV3ME0300G-I	42.5	37	23	19.5	46.5	53
SV3ME0500G-I					49	55
SV3ME0750G-I	50	39.5		22.5	51.5	58.5
SV3ME1000G-I					53.5	60.5

Las dimensiones están dadas en cm.

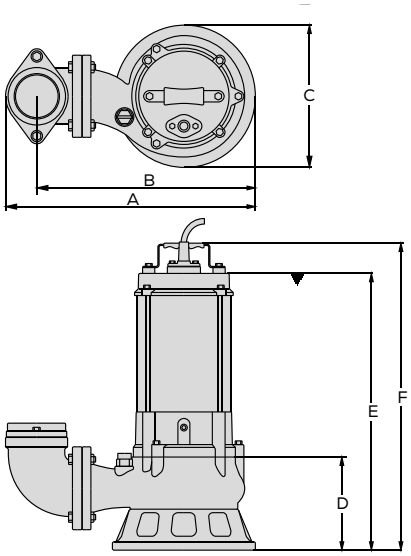

DIAGRAMA DE INSTALACIÓN SV-I CON RDSV-I

1/2 HP
1 HP

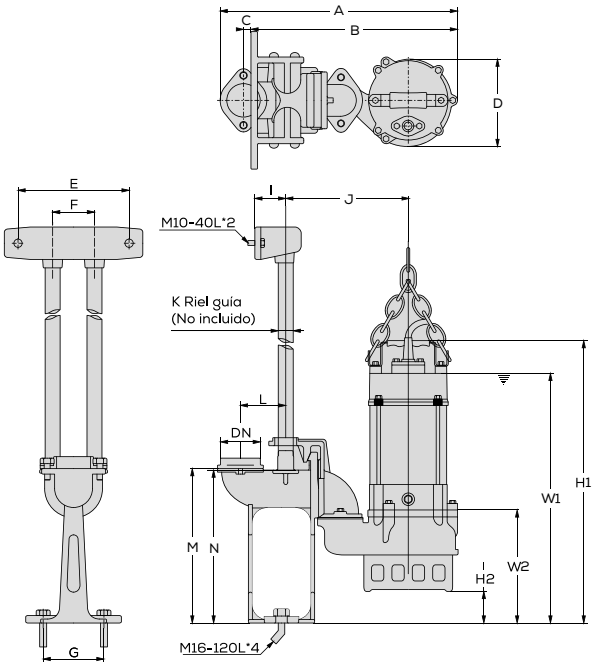

2 HP
3 HP
5 HP
7.5 HP
10 HP

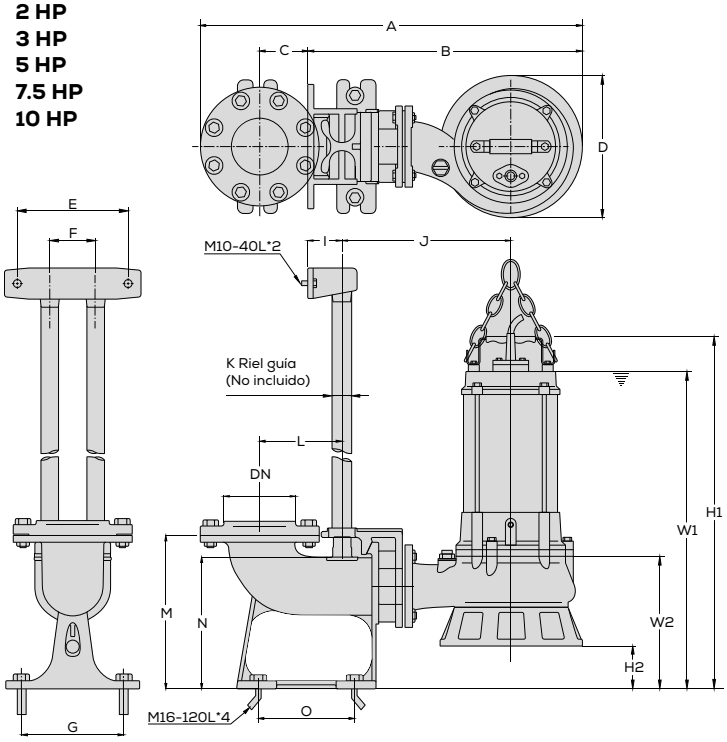

POTENCIA	A	B	C	D	E	F	G	I	J	K	L	M	N	O	W1	W2	H1	H2
1/2 HP 1Φ	40	33.5	25	16	18.5	7	10	5	20.5	1"	7.5	25.7	25.5	N/A	42	19	48.5	6.5
1/2 HP 3Φ															39.5		46	
1 HP 1Φ															45.5		51.5	
1 HP 3Φ															42.5		49	
2 HP 1Φ	48	39	45	21					23		9	26.6	26.4	12.5	61	28	67.5	13.5
2 HP 3Φ															55.5		62	
3 HP 3Φ	53.5	44		23.5					27.5						58.5		66	11.5
5 HP 3Φ	65	48	8.5		19.5	8	18	6	30.5	1 ¼"	145	27	23.5	17	56	23.5	63	7
7.5 HP 3Φ	67														58.5		66.5	
10 HP 3Φ															60.5		68.5	

Las dimensiones están dadas en cm.

DEBIDO A LAS MEJORAS CONSTANTES, EL PRODUCTO PUEDE VARIAR EN SU APARIENCIA. ESPECIFICACIONES SUJETAS A CAMBIO SIN PREVIO AVISO.